POLAIR

impianti professionali di refrigerazione

Искусство служить долго

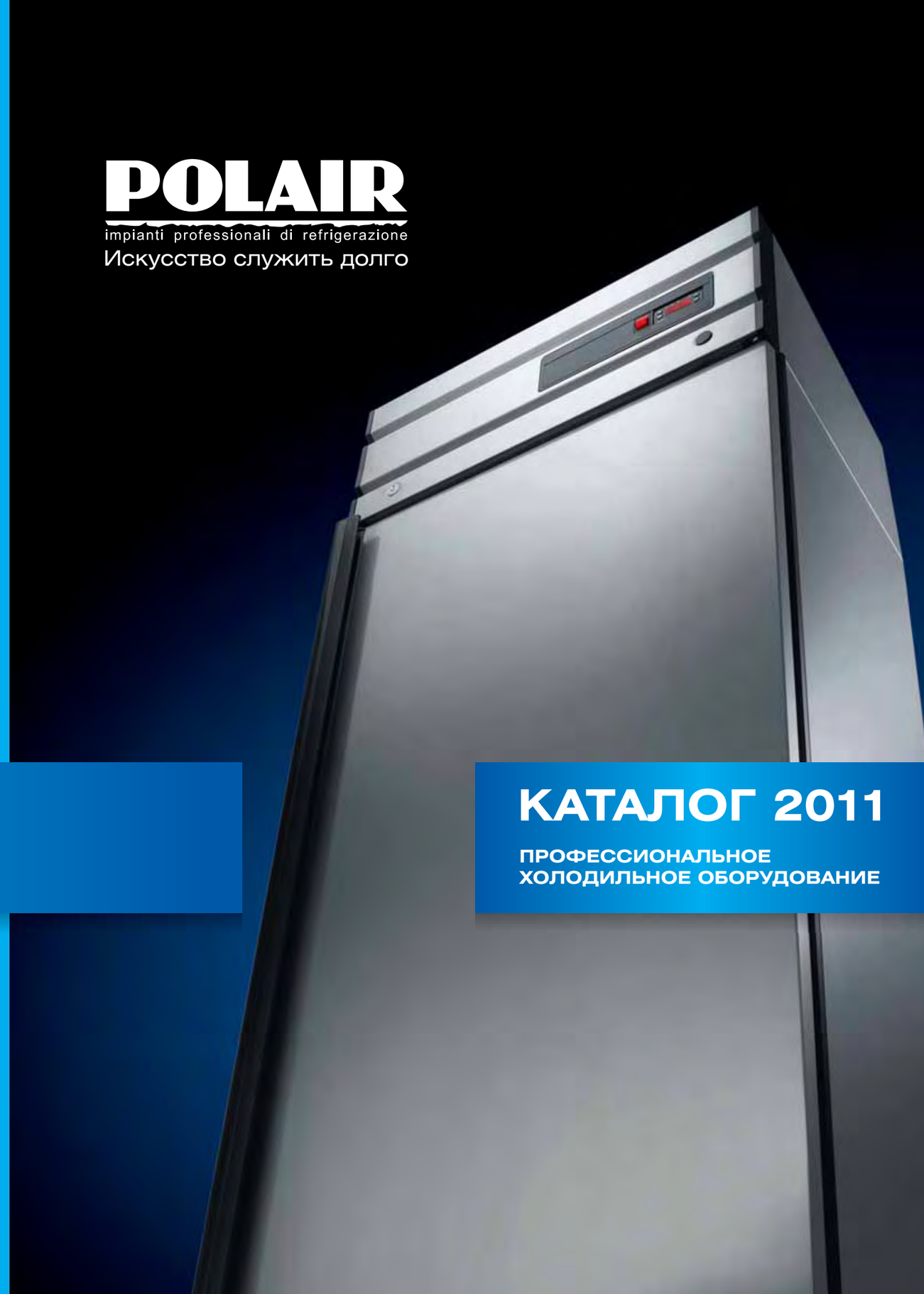

КАТАЛОГ 2011

ПРОФЕССИОНАЛЬНОЕ ХОЛОДИЛЬНОЕ ОБОРУДОВАНИЕ

ОАО «ПОЛАИР»
123317, г. Москва, Пресненская наб., д. 10, БЦ «Москва-Сити», Башня С, 30 этаж
Тел./факс +7 (495) 937-64-07

www.polair.com

Имеет итальянские корни

Но с удовольствием работает в России

Компания POLAIR – это лидер в производстве профессионального холодильного оборудования, динамично развивающийся коллектив специалистов, способный решить практически все вопросы, связанные с созданием, разработкой, выводом на рынок и обслуживанием современного продукта.

КАТАЛОГ 2011

ПРОФЕССИОНАЛЬНОЕ ХОЛОДИЛЬНОЕ ОБОРУДОВАНИЕ

СОДЕРЖАНИЕ

Компания «Полаир»	3
Конструкторское бюро	10
Экологическая безопасность	12
Качество POLAIR	13
Модельные линейки продукции POLAIR	14
Шкафы холодильные	
с металлическими дверьми POLAIR Standard	16
с металлическими дверьми POLAIR Grande	30
со стеклянными дверьми POLAIR Standard	42
со стеклянными дверьми POLAIR Professionale	50
со стеклянными дверьми POLAIR Grande	56
Лари морозильные	
со стеклянными крышками POLAIR Standard	60
с глухими крышками POLAIR Standard	70
Столы холодильные	74
Машины холодильные	80
моноблоки POLAIR Standard	84
сплит-системы POLAIR Standard	86
сплит-системы POLAIR Professionale	92
таблицы подбора холодильных машин	96
Камеры холодильные	106
камеры POLAIR Standard	112
камеры POLAIR Professionale	116
дверные блоки	118
Партнеры	120

КОМПАНИЯ «ПОЛАИР»

POLAIR
impianti professionali di refrigerazione

Персонал компании постоянно увеличивается по мере освоения новых горизонтов бизнеса и улучшения уровня обслуживания наших клиентов. Мы предлагаем рынку уникальные условия по срокам производства и поставки качественного и современного оборудования.

Выбирая оборудование ТМ POLAIR, Вы приобретаете надёжного партнёра, профессионала в своей сфере, задающего стандарты настоящего и будущего. Мы не просто производим оборудование, мы стремимся удовлетворить Ваши потребности в качественном и надёжном холоде. Мы пропагандируем принципы честной конкуренции и проводим деятельность, подчиненную интересам клиента. Полное соответствие оборудования потребностям клиентов – наше кредо и мы по праву гордимся Вашим доверием и приверженностью к ТМ POLAIR.

Сегодня завод производит широкий ассортимент оборудования: среднетемпературные, универсальные и низкотемпературные холодильные шкафы в широкой гамме вариантов (как из нержавеющей стали, так и из оцинкованной стали с полимерным покрытием), быстромонтируемые холодильные камеры из сэндвич-панелей, моноблочные холодильные машины и сплит-системы, морозильные лари с раздвижными стеклянными крышками и с глухими крышками, холодильные столы.

У нас Вы всегда сможете подобрать необходимое торговое холодильное оборудование из имеющегося ассортимента или заказать продукт с особыми техническими характеристиками, присущими специфике и характеру Вашего бизнеса – мы с удовольствием изготовим эксклюзивные модификации оборудования, которые станут неотъемлемой составляющей Вашего успеха.

ПРОИЗВОДСТВЕННЫЙ КОМПЛЕКС

1

2

3

4

5

«СОВИТАЛПРОДМАШ» – крупнейший в Европе современный высокоавтоматизированный производственный комплекс по производству профессионального холодильного оборудования.

«СОВИТАЛПРОДМАШ» – завод-производитель оборудования TM POLAIR. Завод обладает полным циклом производства с конвейерной сборкой. Территориально завод находится в г. Волжск (Республика Марий Эл) и занимает 85 тысяч м² крытой площади. Проектная годовая производительность составляет: 153 000 холодильных шкафов, 105 000 моноблоков и сплит-систем, 2 500 000 м² сэндвич- панелей.

Завод оснащён оборудованием ведущих мировых производителей: Salvagnini, Stam, Cannon, Mossini, на основе которого на заводе созданы следующие производственные участки:

- участок непрерывной окраски листового металла (рулонная сталь и алюминий) 1;
- участок оборудования для раскроя и резки металла 2;
- участок пресс-штампового оборудования 3;
- 17 участков оборудования для заливки корпусов шкафов и панелей пенополиуретаном 4;
- 3 участка конвейерной сборки;
- участок оборудования по переработке пластмасс (пресс-пластавтоматы) 5;
- участок оборудования по механической обработке металла и сварки;
- участок оборудования по гальванической обработке;
- участок оборудования для электростатического напыления, лакировки и сушки деталей;
- участок оборудования для производства теплообменников.

КОМПЛЕКТУЮЩИЕ ВЕДУЩИХ МИРОВЫХ ПРОИЗВОДИТЕЛЕЙ

1

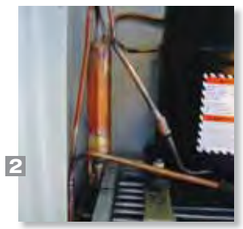

2

3

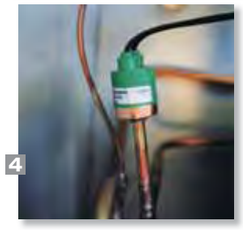

4

5

Основа оборудования TM POLAIR – это сочетание современных технологий производства, совершенных конструкторских решений и использования комплектующих мировых лидеров, которые подтвердили статус экспертов в своей отрасли десятилетиями успешной работы.

Комплектующие, поступающие на производство от поставщиков, проходят тщательный отбор и 100% входной контроль качества.

Холодильные агрегаты шкафов и моноблоков собираются на базе герметичных компрессоров Danfoss (Дания), Tecumseh Europe / L`Unite Hermetique (Франция) 1 и Aspera (Италия). В холодильных машинах установлен антикислотный фильтр-осушитель 2. Работой компрессора управляет электронный блок (Dixell, Carel и другие), обладающий повышенной надежностью и несколькими режимами оттаивания 3. Холодильные агрегаты оснащаются прессостатами давления 4, клапанами Шредера и контакторами производства Danfoss и Schneider Electric.

Воздухоохладители на базе медно-алюминевых испарителей оснащены электродвигателями EBM Papst (Германия) и Elco (Италия), обладающими пониженным шумом. Фурнитура для холодильных камер поставляется компаниями MTH (Италия) и Fermod (Франция) 5.

Для производства холодильных шкафов в нержавеющем исполнении применяется пищевая нержавеющая сталь марки AISI 304, производства компаний Acerinox (Испания), Arcelor (Франция).

Холодильные агрегаты заправляются хладагентом производства компаний DuPont и Solvay.

ОСНОВНЫЕ ТЕХНОЛОГИЧЕСКИЕ ПРОЦЕССЫ

1

Производство холодильного оборудования осуществляется на современном высокотехнологичном автоматизированном оборудовании ведущих мировых производителей с использованием новейших технологий.

2

В производстве всей продукции используются холоднокатаная горячеоцинкованная сталь 1 и пищевая нержавеющая сталь марки AISI 304, которые поступают на завод в рулонах.

3

Рулоны подаются на участок непрерывной окраски 2, где на холоднокатаную сталь наносится трехслойное защитно-декоративное покрытие, состоящее из пассивирующего слоя, слоя грунта и слоя полимерного покрытия. Для предохранения от механического повреждения при дальнейшей обработке на защитно-декоративное покрытие холоднокатаной стали и на поверхность нержавеющей стали наносится пленка.

4

После нанесения пленки сталь обратно сворачивается в рулоны 3,4 и передается на участок раскроя и резки металла 5, на котором рулоны разрезаются на заготовки для дальнейшей обработки.

5

Заготовки поступают на участок пресс-штампового оборудования, автоматизированные прессы и прокатные линии которого окончательно формируют корпусные и другие детали будущего холодильного оборудования.

Толщина металла	Толщина полимерного покрытия
0,5 0,6 0,9 1,2 мм	25-30 мкм
Толщина плёнки	**Цвет полимерного покрытия**
0,12 мкм	палитра RAL

ОСНОВНЫЕ ТЕХНОЛОГИЧЕСКИЕ ПРОЦЕССЫ

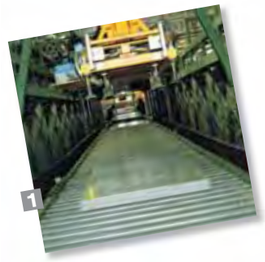
1

Особенности технологий производства позволяют изготавливать оборудование, которое превосходит существующие аналоги по качеству и надёжности. Цельнозаливные корпусы шкафов, панели для камер, а также двери и дверные блоки проходят заливку на современных автоматизированных линиях с использованием заливочных головок высокого давления.

2

С помощью ударопрочных и морозоустойчивых профилей из ПВХ собираются корпуса будущих шкафов и сэндвич-панелей и передаются на участки оборудования для заливки 1,2,3.

3

Собранные корпуса вставляются в маскеры, которые повторяют контур будущего изделия. В маскере корпус предварительно прогревается до 40 °С, а затем внутрь него под высоким давлением заливается пенополиуретан (ППУ) фирмы BASF.

4

После заливки корпус выдерживается в маскере при той же температуре, под действием которой ППУ расширяется, заполняет полностью объем корпуса и полимеризуется. Благодаря высокой адгезии ППУ к металлическим деталям и профилям из ПВХ обеспечивается прочная и жесткая конструкция корпуса.

5

С участков заливки корпуса шкафов поступают на участки конвейерной сборки 4,5, куда с других участков поступают остальные комплектующие будущей холодильной техники. Сэндвич-панели после заливки поступают на гравитационный склад и далее на участок упаковки для формирования холодильной камеры.

ОСНОВНЫЕ ТЕХНОЛОГИЧЕСКИЕ ПРОЦЕССЫ

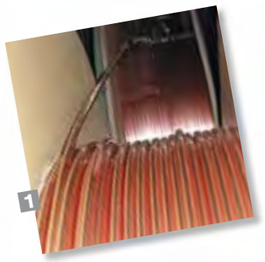
1

Все комплектующие и сырьевые материалы проходят постоянный контроль качества. В производимом оборудовании используются теплообменники исключительно собственного производства.

2

3

4

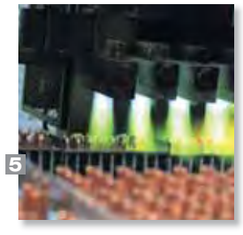
5

Производственный комплекс располагает собственными мощностями по производству теплообменников для холодильных шкафов и моноблоков, что позволяет разрабатывать и проектировать наше оборудование исходя из пожеланий потребителя, а не ориентироваться на ограничения стандартных моделей, предлагаемых на рынке.

Сырьё для производства теплообменников поступает на завод в виде медной трубки и алюминиевой фольги.

Далее на автоматизированных линиях происходят нарезка, гибка медной трубки 1 и подготовка фольги 2.

Пластины фольги нанизываются на медные трубки. Заготовки подаются на дорновальный станок, где происходит формирование самого теплообменника 3.

Следующий этап в производстве теплообменников – установка калачей и их автоматическая пайка 4, 5.

На завершающей стадии теплообменники проходят испытание на герметичность путём их выдержки в специальной ванне при давлении до 30 атм.

ОСНОВНЫЕ ТЕХНОЛОГИЧЕСКИЕ ПРОЦЕССЫ

1

По нашему мнению качественный и надёжный продукт не может содержать компоненты сомнительного качества и «несущественные» недостатки.

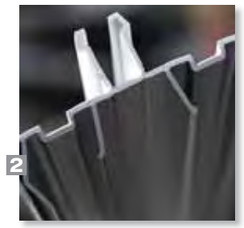
2

3

4

5

Для обеспечения высокого и стабильного качества налажено собственное производство морозостойкого ударопрочного ПВХ профиля, полок и направляющих для шкафов, а так же других элементов из металла и поливинилхлорида (ПВХ).

На участках подготовительного производства функционируют 15 линий экструзии ПВХ профилей и других пластиковых элементов 1, которые полностью обеспечивают потребности завода в самостоятельно разработанном и запатентованном профиле «шип-паз» 2.

ПВХ профиль экструдируется из гранул специального состава, нарезается на отрезки необходимой длины и поступает в цех основного производства, где используется для сборки корпусов шкафов, камер, а так же дверей и дверных блоков, угловых стоек к камерам.

Процесс производства полок и направляющих для шкафов, а так же компонентов для производства корпусов моноблоков и других комплектующих из металла проходит следующие стадии:

- резка и формовка заготовок на автоматизированных линиях и прессах;
- нарезка и контактная электросварка полок 3;
- отправка заготовок на участок гальванического покрытия, где на металлическую поверхность электрохимическим способом наносится слой цинка 4, защищающий металл при работе в условиях агрессивной среды;
- электростатическое нанесение порошковой краски с последующей полимеризацией под действием высокой температуры 5.

На каждом этапе технологического процесса производится контроль качества производимых работ, что в совокупности с современными технологиями, обеспечивает 100% гарантию качества, а так же надёжность и долговечность оборудования.

КОНСТРУКТОРСКОЕ БЮРО

Предприятие располагает собственным конструкторским бюро и современной уникальной испытательной лабораторией, способной составить конкуренцию по перечню контролируемых параметров даже государственным службам по сертификации и стандартизации.

Уже сегодня мы представляем Вам новые модификации холодильных шкафов со стеклянными дверьми и с нижним расположением холодильного агрегата. Они успешно прошли испытания в Англии на соответствие стандартам компании PepsiCo. По результатам испытаний получены сертификаты, подтверждающие высокое качество и холодильные свойства наших шкафов.

Холодильные шкафы, моноблоки и сплит-системы прошли сертификацию (CE) на соответствие европейским требованиям по электробезопасности.

Специалисты конструкторского бюро постоянно работают над улучшением и совершенствованием выпускаемого оборудования и разработкой новых образцов продукции.

Любому изменению оборудования или технологии производства отдельных узлов предшествует расчёт с последующим изготовлением опытных образцов и их серьёзными испытаниями.

СОВРЕМЕННАЯ ИСПЫТАТЕЛЬНАЯ ЛАБОРАТОРИЯ

Мощности и оснащение испытательной лаборатории завода позволяют точно и всесторонне проводить как параметрические испытания опытных образцов, так и периодические испытания выпускаемого оборудования.

В процесс разработки нового холодильного оборудования лаборатория проводит целый комплекс исследований:

- определение теплоизоляционных свойств;
- отработка параметров холодильной системы с использованием имитаторов продукта;
- проверка ресурса конструкции;
- проверка устойчивости оборудования к транспортной тряске

В настоящее время конструкторское бюро ведёт разработку новинок холодильного оборудования, а испытательная лаборатория проводит их испытания. Именно они в скором будущем поступят в продажу.

ЭКОЛОГИЧЕСКАЯ БЕЗОПАСНОСТЬ

Компания «Полаир» делает все, чтобы оборудование TM POLAIR было экологически безопасным для окружающей среды.

Для этого в соответствии с Монреальским протоколом, который был ратифицирован Россией, выпускаемое оборудование переведено на озонобезопасные хладагенты R134a и R404A.

Компания «Полаир» активно внедряет энергосберегающие технологии. Так в основе конструкции холодильного шкафа – цельнозаливной корпус, который обеспечивает максимальную термоизоляцию и герметичность внутреннего пространства, что снижает потребление электроэнергии.

Для экономичного использования электроэнергии на некоторые модели холодильных шкафов устанавливаются энергосберегающие контроллеры, которые эффективно поддерживают температуру в охлаждаемом объеме в заданном диапазоне и обеспечивают эксплуатацию шкафа в двух режимах «день» и «ночь».

Оптимизируя процессы производства компания «Полаир» уменьшает воздействие на окружающую среду. Для этого, например, на участке экструзии пластикового профиля были установлены охладители воды, которые позволили организовать замкнутый цикл ее использования.

Ввод в строй современной котельной позволил снизить потребление газа и, как следствие, выбросы в окружающую среду.

Компания «Полаир» не останавливается на достигнутом. Ежегодно инвестируются средства в замену старого оборудования на современные экологически безопасные модели. Запускаются проекты, которые облегчают нагрузку на окружающую среду. Отслеживаются новые тенденции на рынке холодильного оборудования и внедряются новейшие разработки.

КАЧЕСТВО POLAIR

Качество оборудования

Контроль качества компания «Полаир» начинает на стадии выбора поставщиков материалов и комплектующих изделий. Для этого введена система постоянной оценки поставщиков по множеству параметров. Понимая, что закупаемые материалы и комплектующие изделия в совокупности влияют на качество готовой продукции мы работаем только с проверенными европейскими и российскими производителями.

Многоуровневая система контроля качества построена и на производстве. Она начинается на уровне поступления комплектующих и сырья, продолжается на различных этапах технологического процесса и завершается на стадии отгрузки продукции.

Каждый экземпляр готового оборудования (холодильных шкафов, сплит-систем и моноблоков), перед присвоением ему заводского номера, проходит испытание, во время которого проверяются основные параметры холодильной системы. Все контролируемые параметры фиксируются компьютером и хранятся в базе данных бессрочно.

Качество обслуживания

В компании «Полаир» работают профессионалы, которые оперативно решают вопросы, возникающие у клиентов компании в процессе выбора, покупки и эксплуатации оборудования TM POLAIR.

Для послепродажного обслуживания создана сеть партнеров, которые находятся во всех регионах распространения холодильного оборудования TM POLAIR, и готовых предоставить сервисное обслуживание в сжатые сроки.

Качество бизнес-процессов

Компания «Полаир» совершенствует бизнес-процессы, делая их ориентированными на клиента. Постоянно отслеживается удовлетворенность потребителей продукцией TM POLAIR и качеством сервисного обслуживания.

Все эти меры в совокупности обеспечивают высочайшее качество и надежность оборудования TM POLAIR.

ПРОФЕССИОНАЛЬНОЕ ХОЛОДИЛЬНОЕ ОБОРУДОВАНИЕ

Модельные линейки	Шкафы с металлическими дверьми	Шкафы со стеклянными дверьми	Лари с изогнутыми стеклянными крышками	Лари с прямыми стеклянными крышками	Лари с глухими крышками	Столы	Моноблоки	Сплит-системы	Холодильные камеры
Standard предназначены для потребителей, ценящих практичность и качество и не заинтересованных в большом количестве опций и модификаций									
Professionale рассчитаны на покупателей, которым важно сочетание серьезных технических возможностей, наличия опций и аксессуаров и интересного дизайна	–		–	–	–	–	–		
Grande современное, высокотехнологичное оборудование, изготовленное из нержавеющей стали, пригодное для использования в помещениях с жесткими санитарными требованиями			–	–			–	–	на заказ

ХОЛОДИЛЬНЫЕ ШКАФЫ

POLAIR

ПРОФЕССИОНАЛЬНОЕ ХОЛОДИЛЬНОЕ ОБОРУДОВАНИЕ

Standard

POLAIR Standard

Линия холодильных шкафов с металлическими дверьми POLAIR Standard предназначена для хранения охлажденных и замороженных продуктов:

- на предприятиях общественного питания
- в магазинах любых форматов и форм торговли
- на пищевых производствах
- в местах организации питания рабочих и служащих
- в детских и образовательных учреждениях
- в пищеблоках воинских частей
- в подсобных и фермерских хозяйствах
- в гостиницах, кемпингах и т.п.

Холодильные шкафы с металлическими дверьми POLAIR STANDARD сочетают высокое качество POLAIR и доступные цены

Преимущества холодильных шкафов с металлическими дверьми POLAIR Standard:

- динамическая система охлаждения гарантирует равномерное и эффективное холодоснабжение продуктов на всех полках шкафов
- цельнозаливной корпус обеспечивает:
  - оптимальную термоизоляцию
  - надежную герметизацию
  - жесткость и прочность конструкции
- шкафы изготовлены из оцинкованной стали с полимерным покрытием (снаружи и изнутри)
- с применением комплектующих ведущих европейских производителей
- шкафы имеют верхнее расположение агрегата, что
  - улучшает теплообменные свойства
  - облегчает доступ для обслуживания
  - предохраняет от загрязнения
- шкафы оснащены системой автоматической оттайки с испарением конденсата
- используют электронные блоки управления в качестве терморегуляторов
- шкафы объемом 700 и 1400 л изготовлены в соответствии со стандартом «Гастронорм» (вместо полок в них можно использовать гастроемкости GN 2/1)
- двери имеют эластичный уплотнитель из ПВХ с магнитной вставкой для наилучшей герметизации
- конструкция петель обеспечивает «самозакрывание» дверей
- нагревательный элемент, проложенный по периметру дверного проёма низкотемпературных шкафов, предотвращает примерзание двери
- двери запираются на замок
- внутреннее пространство шкафов подсвечивается
- ножки регулируются по высоте

Холодильные шкафы POLAIR Standard – идеальное решение для экономичного хранения охлажденных и замороженных продуктов

Standard

CM105-S; CM107-S

CM105-S (CM107-S)

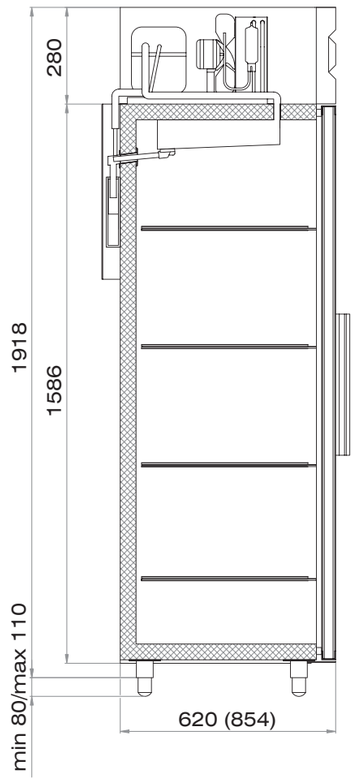

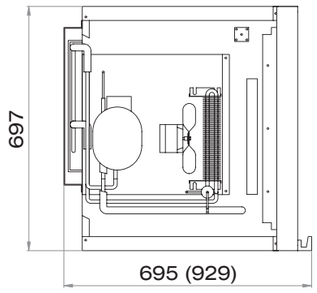

Среднетемпературные холодильные шкафы с металлическими дверьми Polair Standard. Однодверные

	CM105-S	CM107-S
внутренний объем, л	500	700
габаритные размеры, мм:	697x620x2028	697x854x2028
вес, нетто/брутто, кг	113/143	140/170
толщина стенки корпуса, мм	43	43
тип охлаждения	динамический	динамический
температура во внутреннем объеме, °С	0…+6	0…+6
условия окружающей среды: температура и влажность воздуха, °С / %	до +40/до 80	до +40/до 80
хладагент	R134a	R134a
терморегулятор	электронный блок управления	электронный блок управления
система электропитания, В/Гц	230/50	230/50
потребляемая мощность, Вт, не более	350	350
размер полок, мм	595x455	530x650
соответствие стандарту «Гастронорм» GN2/1	-	+
количество рядов полок	4	4
допустимая нагрузка на полку, кг	40	40
замок	+	+
подсветка внутреннего объема	+	+

* Значения технических характеристик оборудования могут быть изменены без предварительного уведомления

Схема условных обозначений шкафов:

CM 105-S

1 2 3 4

1 – тип оборудования, где:
CM – шкаф среднетемпературный
CB – шкаф низкотемпературный
CC – шкаф комбинированный
CV – шкаф универсальный

2 – количество секций, где:
1 – шкаф односекционный
2 – шкаф двухсекционный

3 – типоразмер внутреннего объема, где:
05 – внутренний объем шкафа 500 литров
07 – внутренний объем шкафа 700 литров
10 – внутренний объем шкафа 1000 литров
14 – внутренний объем шкафа 1400 литров

4 – серия шкафа, где:
S – серия Standard

Standard

CM110-S; CM114-S; CC214-S

CM110-S (CM114-S; CC214-S)

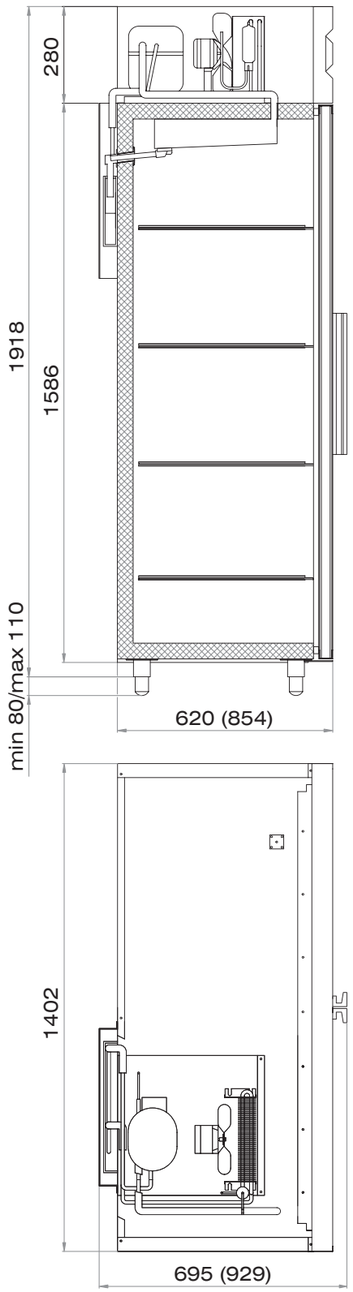

Среднетемпературные и комбинированный холодильные шкафы с металлическими дверьми Polair Standard. Двухдверные

	CM110-S	CM114-S	CC214-S
внутренний объем, л	1000	1400	1400(700+700)
габаритные размеры, мм:	1402x620x2028	1402x854x2028	1402x854x2028
вес, нетто/брутто, кг	171/219	230/285	265/320
толщина стенки корпуса, мм	43	43	43
тип охлаждения	динамический	динамический	динамический
температура во внутреннем объеме, °С	0…+6	0…+6	0…+6/не выше -18
условия окружающей среды: температура и влажность воздуха, °С / %	до +40/до 80	до +40/до 80	дл +40/до 80
хладагент	R134a	R134a	R134a/R404A
терморегулятор	электронный блок управления	электронный блок управления	электронный блок управления
система электропитания, В/Гц	230/50	230/50	230/50
потребляемая мощность, Вт, не более	550	550	900
размер полок, мм	595x455	530x650	530x650
соответствие стандарту «Гастронорм» GN2/1	-	+	+
количество рядов полок	4	4	4
допустимая нагрузка на полку, кг	40	40	40
замок	+	+	+
подсветка внутреннего объема	+	+	+

* Значения технических характеристик оборудования могут быть изменены без предварительного уведомления

Standard

CV105-S; CV107-S; CV110-S; CV114-S

CV105-S (CV107-S)

CV110-S (CV114-S)

Схемы моделей шкафов CV105-S; CV107-S; CV110-S; CV114-S идентичны схемам моделей шкафов CM105-S; CM107-S; CM110-S; CM114-S соответственно.

Универсальные холодильные шкафы POLAIR Standard предназначены для хранения упакованных охлажденных рыбы, мяса, полуфабрикатов, пресервов и других деликатных продуктов.

Универсальные холодильные шкафы с металлическими дверьми Polair Standard. Однодверные и Двухдверные

	CV105-S	CV107-S	CV110-S	CV114-S
внутренний объем, л	500	700	1000	1400
габаритные размеры, мм:	697x620x2028	697*854*2028	1402x620x2028	1402x854x2028
вес, нетто/брутто, кг	113/143	140/170	171/219	230/285
толщина стенки корпуса, мм	43	43	43	43
тип охлаждения	динамический	динамический	динамический	динамический
температура во внутреннем объеме, °С	-5...+5	-5...+5	-5...+5	-5...+5
условия окружающей среды: температура и влажность воздуха, °С/%	до +40/до 80	до +40/до 80	до +40/до 80	до +40/до 80
хладагент	R134a	R134a	R134a	R134a
терморегулятор	электронный блок управления	электронный блок управления	электронный блок управления	электронный блок управления
система электропитания, В/Гц	230/50	230/50	230/50	230/50
потребляемая мощность, Вт, не более	400	400	430	630
размер полок, мм	595x455	530x650	595x455	530x650
соответствие стандарту «Гастронорм» GN2/1	-	+	-	+
количество рядов полок	4	4	4	4
допустимая нагрузка на полку, кг	40	40	40	40
замок	+	+	+	+
подсветка внутреннего объема	+	+	+	+

* Значения технических характеристик оборудования могут быть изменены без предварительного уведомления

Standard

CB105-S; CB107-S

CB105-S (CB107-S)

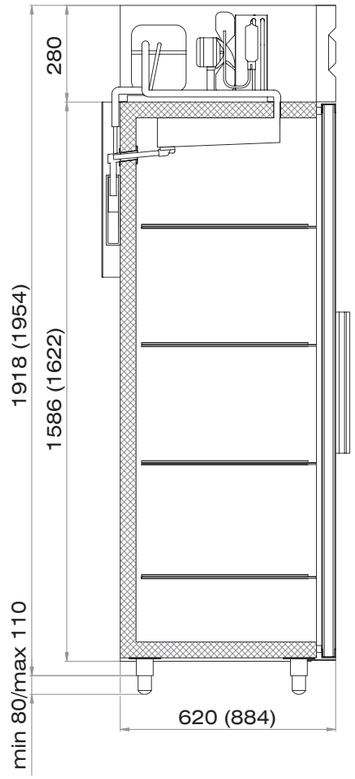

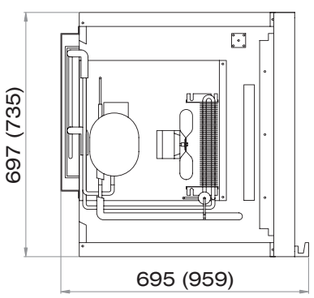

Низкотемпературные холодильные шкафы с металлическими дверьми Polair Standard. Однодверные

	CB105-S	CB107-S
внутренний объем, л	500	700
габаритные размеры, мм:	697x620x2028	735x884x2064
вес, нетто/брутто, кг	113/143	155/185
толщина стенки корпуса, мм	43	61
тип охлаждения	динамический	динамический
температура во внутреннем объеме, °С	не выше -18	не выше -18
условия окружающей среды: температура и влажность воздуха, °С / %	до +40/до 80	до +40/до 80
хладагент	R404A	R404A
терморегулятор	электронный блок управления	электронный блок управления
система электропитания, В/Гц	230/50	230/50
потребляемая мощность, Вт, не более	550 раб/400 отт	550 раб/400 отт
размер полок, мм	595x455	530x650
соответствие стандарту «Гастронорм» GN2/1	-	+
количество рядов полок	4	4
допустимая нагрузка на полку, кг	40	40
замок	+	+
подсветка внутреннего объема	+	+

* Значения технических характеристик оборудования могут быть изменены без предварительного уведомления

Низкотемпературные холодильные шкафы CB105-S и CB107-S оснащены:

- ПЭНом обогрева дверного проёма
- Компенсационным клапаном с ПЭНом обогрева (для CB107-S)
- ПЭНом обогрева трубки слива конденсата
- ТЭНом оттайки испарителя

Standard

CB114-S

CB114-S

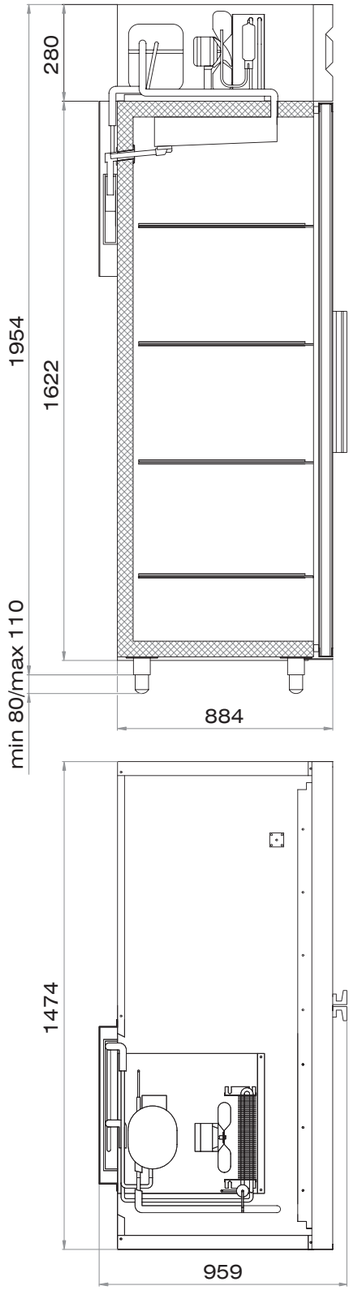

Низкотемпературный холодильный шкаф с металлическими дверьми Polair Standard. Двухдверный

	CB114-S
внутренний объем, л	1400
габаритные размеры, мм:	1474x884x2064
вес, нетто/брутто, кг	260/315
толщина стенки корпуса, мм	61
тип охлаждения	динамический
температура во внутреннем объеме, °С	не выше -18
условия окружающей среды: температура и влажность воздуха, °С / %	до +40/до 80
хладагент	R404A
терморегулятор	электронный блок управления
система электропитания, В/Гц	230/50
потребляемая мощность, Вт, не более	800 раб/1200 отт
размер полок, мм	530x650
соответствие стандарту «Гастронорм» GN2/1	+
количество рядов полок	4
допустимая нагрузка на полку, кг	40
замок	+
подсветка внутреннего объема	+

* Значения технических характеристик оборудования могут быть изменены без предварительного уведомления

Низкотемпературный холодильный шкаф CB114-S оснащен:

- ПЭНом обогрева дверного проёма
- Компенсационным клапаном с ПЭНом обогрева
- ПЭНом обогрева трубки слива конденсата
- ТЭНом поддона воздухоохладителя
- ТЭНом оттайки испарителя

Grande

POLAIR Grande

Холодильные шкафы с металлическими дверьми POLAIR Grande изготовлены из нержавеющей стали. Предназначены для использования в помещениях с жесткими санитарными требованиями и высокими значениями температуры и влажности воздуха, в том числе:

- на предприятиях общественного питания
- в «горячих» цехах
- на пищевых производствах
- в пекарнях
- в детских и учебных заведениях
- в местах организации питания рабочих и служащих
- в магазинах любых форматов и форм торговли и т.п.

Холодильные шкафы с металлическими дверьми POLAIR Grande – рассчитаны на работу при температуре окружающей среды **до +40°С** и относительной влажности воздуха **до 80%.** Изготовлены из пищевой нержавеющей стали марки **AISI 304** снаружи и изнутри (за исключением внешней задней стенки).

Преимущества холодильных шкафов с металлическими дверьми POLAIR Grande:

- динамическая система охлаждения гарантирует равномерное и эффективное холодоснабжение продуктов на всех полках шкафов
- цельнозаливной корпус из нержавеющей стали обеспечивает:
  - оптимальную термоизоляцию
  - надежную герметизацию
  - жесткость и прочность конструкции
  - устойчивость к коррозии
  - долговечность
  - гигиеничность
- верхнее расположение агрегатов
  - улучшает теплообменные свойства
  - предохраняет агрегаты от загрязнения
  - облегчает доступ для обслуживания
- шкафы оснащены системой автоматической оттайки с испарением конденсата
- в качестве терморегуляторов применяются электронные блоки управления
- шкафы объемом 700 и 1400 л выполнены в соответствии со стандартом «Гастронорм»: вместо полок в них можно использовать гастроемкости GN 2/1
- полки изготовлены из горячеоцинкованной стали с порошковым покрытием и выдерживают нагрузку до 40 кг
- для удобства работы внутреннее пространство подсвечивается
- двери шкафов имеют эластичный уплотнитель из ПВХ с магнитной вставкой для наилучшей герметизации
- конструкция петель обеспечивает «самозакрывание» дверей
- нагревательный элемент, проложенный по периметру дверных проёмов низкотемпературных шкафов, предотвращает примерзание дверей
- ручки шкафов эргономичны и удобны (проходят по всей высоте шкафов)
- двери запираются на замок
- ножки регулируются по высоте

Grande

CM105-G; CM107-G

CM105-G (CM107-G)

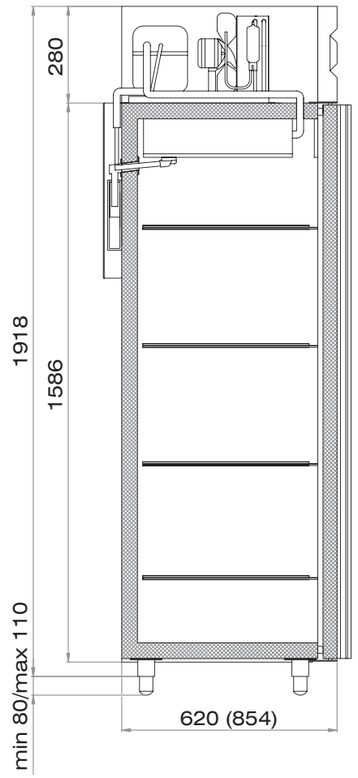

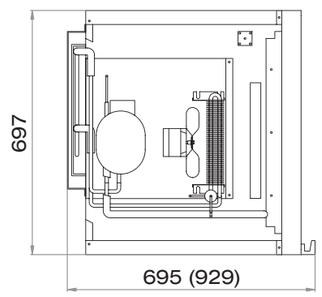

Среднетемпературные холодильные шкафы с металлическими дверьми Polair Grande. Однодверные

	CM105-G	CM107-G
внутренний объем, л	500	700
габаритные размеры, мм:	697x620x2028	697x854x2028
вес, нетто/брутто, кг	115/145	142/172
толщина стенки корпуса, мм	43	43
тип охлаждения	динамический	динамический
температура во внутреннем объеме, °С	0…+6	0…+6
условия окружающей среды: температура и влажность воздуха, °С / %	до +40/до 80	до +40/до 80
хладагент	R134a	R134a
терморегулятор	электронный блок управления	электронный блок управления
система электропитания, В/Гц	230/50	230/50
потребляемая мощность, Вт, не более	350	350
размер полок, мм	595x455	530x650
соответствие стандарту «Гастронорм» GN2/1	-	+
количество рядов полок	4	4
допустимая нагрузка на полку, кг	40	40
замок	+	+
подсветка внутреннего объема	+	+

* Значения технических характеристик оборудования могут быть изменены без предварительного уведомления

Схема условных обозначений шкафов:

CM 105-G

1 2 3 4

1 – тип оборудования, где:
CM – шкаф среднетемпературный
CB – шкаф низкотемпературный
CV – шкаф универсальный

2 – количество секций, где:
1 – шкаф односекционный
2 – шкаф двухсекционный

3 – типоразмер внутреннего объема, где:
05 – внутренний объем шкафа 500 литров
07 – внутренний объем шкафа 700 литров
10 – внутренний объем шкафа 1000 литров
14 – внутренний объем шкафа 1400 литров

4 – серия шкафа, где:
G – серия Grande

Grande

CV105-G; CV107-G; CV110-G; CV114-G

CV105-G (CV107-G)

CV110-G (CV114-G)

Схемы моделей шкафов CV105-G; CV107-G; CV110-G; CV114-G идентичны схемам моделей шкафов CM105-G; CM107-G; CM110-G; CM114-G соответственно.

Универсальные холодильные шкафы POLAIR Grande созданы для упакованных охлажденных рыбы, мяса, полуфабрикатов различной степени готовности, пресервов и т.п.

Универсальные холодильные шкафы с металлическими дверьми Polair Grande. Однодверные и Двухдверные

	CV105-G	CV107-G	CV110-G	CV114-G
внутренний объем, л	500	700	1000	1400
габаритные размеры, мм:	697x620x2028	697*854*2028	1402x620x2028	1402x854x2028
вес, нетто/брутто, кг	113/143	140/170	175/225	234/285
толщина стенки корпуса, мм	43	43	43	43
тип охлаждения	динамический	динамический	динамический	динамический
температура во внутреннем объеме, °С	-5...+5	-5...+5	-5...+5	-5...+5
условия окружающей среды: температура и влажность воздуха, °С/%	до +40/до 80	до +40/до 80	до +40/до 80	до +40/до 80
хладагент	R134a	R134a	R134a	R134a
терморегулятор	электронный блок управления	электронный блок управления	электронный блок управления	электронный блок управления
система электропитания, В/Гц	230/50	230/50	230/50	230/50
потребляемая мощность, Вт, не более	400	400	430	630
размер полок, мм	595x455	530x650	595x455	530x650
соответствие стандарту «Гастронорм» GN2/1	-	+	-	+
количество рядов полок	4	4	4	4
допустимая нагрузка на полку, кг	40	40	40	40
замок	+	+	+	+
подсветка внутреннего объема	+	+	+	+

* Значения технических характеристик оборудования могут быть изменены без предварительного уведомления

Grande

CM110-G; CM114-G

CM110-G (CM114-G)

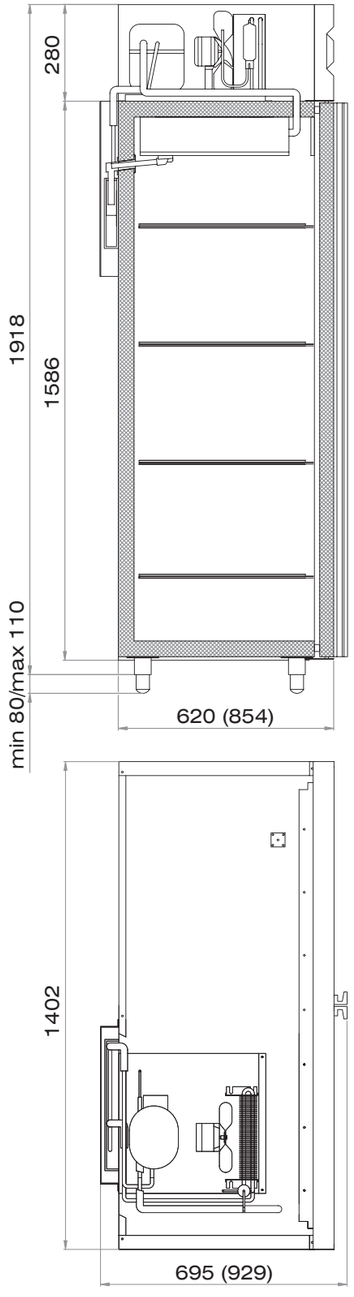

Среднетемпературные холодильные шкафы с металлическими дверьми Polair Grande. Двухдверные

	CM110-G	CM114-G
внутренний объем, л	1000	1400
габаритные размеры, мм:	1402x620x2028	1402x854x2028
вес, нетто/брутто, кг	175/225	234/290
толщина стенки корпуса, мм	43	43
тип охлаждения	динамический	динамический
температура во внутреннем объеме, °С	0…+6	0…+6
условия окружающей среды: температура и влажность воздуха, °С / %	до +40/до 80	до +40/до 80
хладагент	R134a	R134a
терморегулятор	электронный блок управления	электронный блок управления
система электропитания, В/Гц	230/50	230/50
потребляемая мощность, Вт, не более	550	550
размер полок, мм	595x455	530x650
соответствие стандарту «Гастронорм» GN2/1	-	+
количество рядов полок	4	4
допустимая нагрузка на полку, кг	40	40
замок	+	+
подсветка внутреннего объема	+	+

* Значения технических характеристик оборудования могут быть изменены без предварительного уведомления

Grande

CB107-G

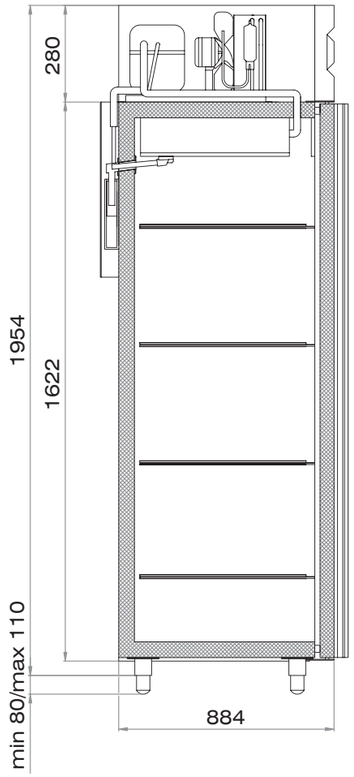

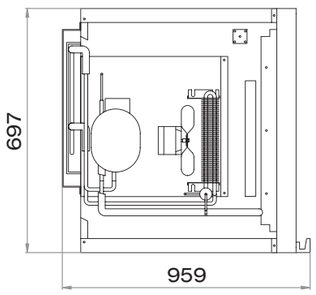

Низкотемпературный холодильный шкаф с металлическими дверьми Polair Grande. Однодверный

	CB107-G
внутренний объем, л	700
габаритные размеры, мм:	735x884x2064
вес, нетто/брутто, кг	157/187
толщина стенки корпуса, мм	61
тип охлаждения	динамический
температура во внутреннем объеме, °С	не выше -18
условия окружающей среды: температура и влажность воздуха, °С / %	до +40/до 80
хладагент	R404A
терморегулятор	электронный блок управления
система электропитания, В/Гц	230/50
потребляемая мощность, Вт, не более	550 раб/400 отт
размер полок, мм	530x650
соответствие стандарту «Гастронорм» GN2/1	+
количество рядов полок	4
допустимая нагрузка на полку, кг	40
замок	+
подсветка внутреннего объема	+

* Значения технических характеристик оборудования могут быть изменены без предварительного уведомления

Низкотемпературный холодильный шкаф CB107-G оснащен:

- ПЭНом обогрева дверного проёма
- Компенсационным клапаном с ПЭНом обогрева
- ПЭНом обогрева трубки слива конденсата
- ТЭНом оттайки испарителя

Grande

CB114-G

ХОЛОДИЛЬНЫЕ ШКАФЫ

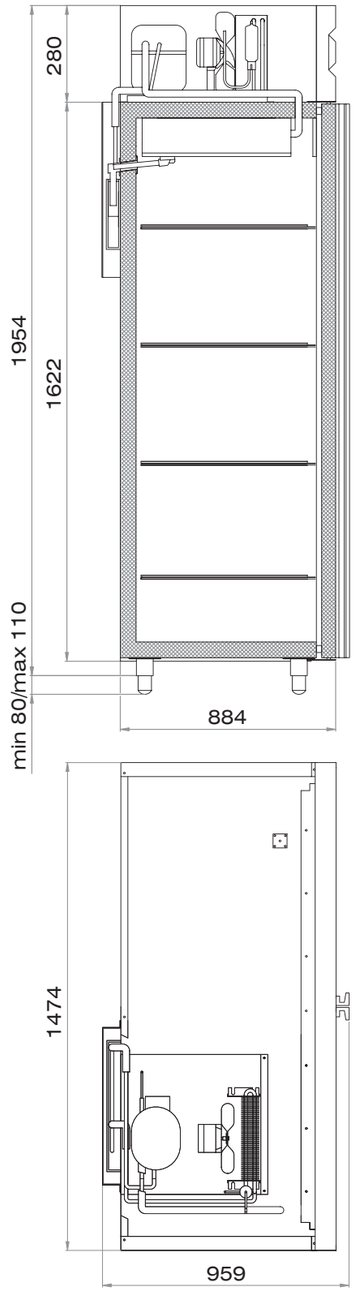

Низкотемпературный холодильный шкаф с металлическими дверьми Polair Grande. Двухдверный

	CB114-G
внутренний объем, л	1400
габаритные размеры, мм:	1474x884x2064
вес, нетто/брутто, кг	264/320
толщина стенки корпуса, мм	61
тип охлаждения	динамический
температура во внутреннем объеме, °С	не выше -18
условия окружающей среды: температура и влажность воздуха, °С / %	до +40/до 80
хладагент	R404A
терморегулятор	электронный блок управления
система электропитания, В/Гц	230/50
потребляемая мощность, Вт, не более	800 раб/1200 отт
размер полок, мм	530x650
соответствие стандарту «Гастронорм» GN2/1	+
количество рядов полок	4
допустимая нагрузка на полку, кг	40
замок	+
подсветка внутреннего объема	+

* Значения технических характеристик оборудования могут быть изменены без предварительного уведомления

Низкотемпературный холодильный шкаф CB114-G оснащен:

- ПЭНом обогрева дверного проёма
- Компенсационным клапаном с ПЭНом обогрева
- ПЭНом обогрева трубки слива конденсата
- ТЭНом поддона воздухоохладителя
- ТЭНом оттайки испарителя

ХОЛОДИЛЬНЫЕ ШКАФЫ

POLAIR

ПРОФЕССИОНАЛЬНОЕ ХОЛОДИЛЬНОЕ ОБОРУДОВАНИЕ

Standard

POLAIR Standard

Холодильные шкафы со стеклянными дверьми POLAIR Standard предназначены для демонстрации, продажи, хранения напитков и пищевых продуктов:

- в магазинах всех форматов и форм торговли:
  - в залах супер- и гипермаркетов
  - универсамах
  - магазинах у дома
  - продуктовых бутиках
  - павильонах
  - магазинах при АЗС и т.п.
- на предприятиях общественного питания, в залах:
  - кафе
  - баров
  - ресторанов
- допускается применение в аптеках

Холодильные шкафы со стеклянными дверьми POLAIR Standard – надежны, вместительны, функциональны. Фокусируют внимание на товаре, создают оптимальные условия для его экспозиции и хранения.

Преимущества холодильных шкафов со стеклянными дверьми POLAIR Standard:

- шкафы выполнены в современном дизайне в лучших итальянских традициях
- динамическая система охлаждения обеспечивает равномерное и эффективное холодоснабжение продуктов на всех полках шкафов
- верхнее расположение агрегатов улучшает теплообменные свойства, предохраняет их от загрязнения и облегчает доступ для обслуживания
- цельнозаливной корпус из оцинкованной стали с полимерным покрытием (снаружи и изнутри гарантирует:
  - оптимальную термоизоляцию
  - жесткость и прочность конструкции
  - долговечность
  - устойчивость к механическим повреждениям
- при изготовлении шкафов применяются комплектующие от ведущих европейских производителей
- в качестве терморегуляторов используются электронные блоки управления
- в шкафах применена система автоматической оттайки (для DP107-S – с помощью ТЭНов) с испарением конденсата
- конструкция дверей со стеклопакетами обеспечивает максимальный обзор экспозиции
- двери открываются более, чем на 180°, оснащены эластичным уплотнителем из ПВХ с магнитной вставкой и механизмом автоматического закрывания с фиксатором положения
- полки шкафов изготовлены из горячеоцинкованной стали с порошковым покрытием и выдерживают нагрузку до 40 кг
- ножки регулируются по высоте
- товар эффективно подсвечивается встроенными светильниками
- широкие верхние информационные панели (канапе) с подсветкой позволяют разместить рекламу товара или торговой марки и привлечь к ним внимание
- модель с температурным режимом -8…0°С – идеальный вариант для демонстрации и продажи икры, деликатесов и пресервов

Standard

DM105-S; DM107-S; DP107-S

DM105-S (DM107-S, DP107-S)

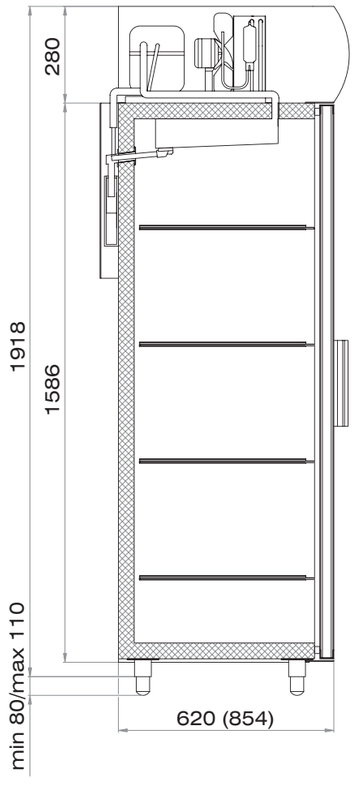

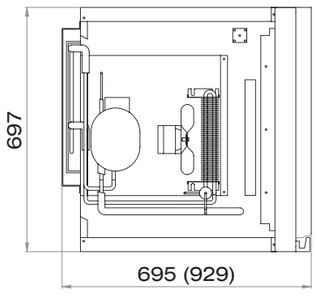

Холодильный шкаф DP107-S –
идеальное решение для продажи икры, деликатесов, пресервов. Позволяет сохранять деликатные продукты в оптимальных условиях и привлекает к ним внимание покупателей.
Для обеспечения безопасности дорогостоящего товара шкаф оснащен механическим замком.

Холодильные шкафы POLAIR Standard со стеклянными распашными дверьми

	DM105-S	DM107-S	DP107-S
внутренний объем, л	500	700	700
габаритные размеры, мм:	697x620x2028	697x854x2028	697x854x2028
вес, нетто/брутто, кг	125/155	150/180	150/180
толщина стенки корпуса, мм	43	43	43
тип охлаждения	динамический	динамический	динамический
температура во внутреннем объеме, °С	+1…+12	+1…+12	-8…0
условия окружающей среды: температура и влажность воздуха, °С / %	до +32/60	до +32/60	до +32/60
хладагент	R134a	R134a	R404A
терморегулятор	электронный блок управления	электронный блок управления	электронный блок управления
система электропитания, В/Гц	230/50	230/50	230/50
потребляемая мощность, Вт, не более	400	400	500 раб/400 отт
размер полок, мм	595x455	530x650	530x650
количество рядов полок	4	4	4
допустимая нагрузка на полку, кг	40	40	40
подсветка внутреннего объема	+	+	+
замок	-	-	+

* Значения технических характеристик оборудования могут быть изменены без предварительного уведомления

Схема условных обозначений шкафов:

DM 105-S

1 – тип оборудования, где:
DM – шкаф среднетемпературный
DP – шкаф для пресервов (t -8…0°C)
BC – шкаф - охладитель для напитков

2 – количество секций, где:
1 – шкаф односекционный
2 – шкаф двухсекционный

3 – типоразмер внутреннего объема, где:
05 – внутренний объем шкафа 500 литров
06 – внутренний объем шкафа 600 литров
07 – внутренний объем шкафа 700 литров
10 – внутренний объем шкафа 1000 литров
12 – внутренний объем шкафа 1200 литров
14 – внутренний объем шкафа 1400 литров

4 – тип дверей, где: **Sd** – раздвижные двери-купе

5 – серия шкафа, где: **S** – Standard, **P** – Professionale, **G** – Grande

Standard

DM110Sd-S; DM114Sd-S

Двери шкафов оснащены надежным возвратным механизмом. Ручки эргономичны, не выступают за пределы шкафа и удобны для использования. Экспозиция равномерно подсвечивается вертикальными светильниками.

DM110Sd-S (DM114Sd-S)

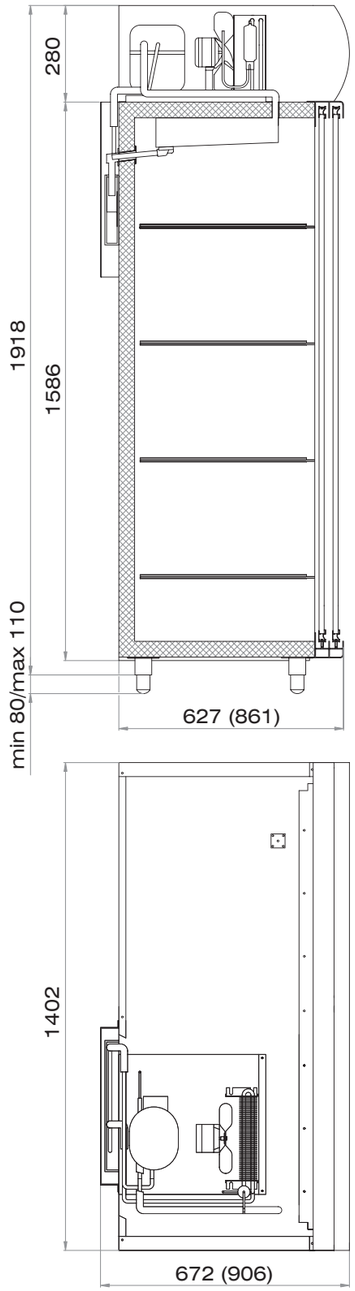

Холодильные шкафы POLAIR Standard со стеклянными дверьми-купе

	DM110Sd-S	DM114Sd-S
внутренний объем, л	1000	1400
габаритные размеры, мм:	1402x627x2028	1402x861x2028
вес, нетто/брутто, кг	195/250	250/305
толщина стенки корпуса, мм	43	43
тип охлаждения	динамический	динамический
температура во внутреннем объеме, °С	+1…+12	+1…+12
условия окружающей среды: температура и влажность воздуха, °С / %	до +32/60	до +32/60
хладагент	R134a	R134a
терморегулятор	электронный блок управления	электронный блок управления
система электропитания, В/Гц	230/50	230/50
потребляемая мощность, Вт, не более	600	600
размер полок, мм	595x455	530x650
количество рядов полок	4	4
допустимая нагрузка на полку, кг	40	40
подсветка внутреннего объема	+	+

* Значения технических характеристик оборудования могут быть изменены без предварительного уведомления

Professionale

POLAIR Professionale

Возможности:

1 брендирование канапе

2 брендирование боковых поверхностей шкафа

3 «антивандальная» крышка
выполнена из металла для защиты
стеклянной двери от механических
воздействий. Применяется при использовании
шкафа вне помещений
Возможна окраска в любой цвет
и брендирование самоклеющейся пленкой

4 ценникодержатели
(изготовление и брендирование)
Наглядность стоимости продукции
и дополнительная реклама бренда!

5 покраска корпуса в любой RAL
(от 500 штук)

6 замок с дистанционным управлением
позволяет открывать дверь дистанционно:
удобство и экономия времени
продавца при обслуживании клиента

* Стоимость дополнительных опций Вы можете узнать,
позвонив в нашу компанию.

Холодильные шкафы со стеклянными дверьми POLAIR Professionale – современное высокотехнологичное оборудование с широким набором опций и возможностью брендирования (персонализации).

Холодильные шкафы со стеклянными дверьми POLAIR Professionale рассчитаны на работу при температуре окружающей среды **от 0° до +40° С** (без дополнительного оснащения). При использовании опции «Зима-Лето» надежно работают на уличных площадках торговли и общепита при температуре окружающего воздуха **от -30 до +40 ° С.**

Преимущества холодильных шкафов со стеклянными дверьми POLAIR Professionale:

- динамическая система охлаждения
- нижнее расположение агрегата приближает товар к покупателю и увеличивает продажи, агрегат установлен на направляющие и выдвигается для обслуживания (панель, закрывающая агрегатный отсек, легко снимается)
- цельнозаливной корпус из оцинкованной стали с полимерным покрытием (снаружи и изнутри) гарантирует:
  - оптимальную термоизоляцию
  - жесткость и прочность конструкции
  - долговечность
  - устойчивость к механическим повреждениям
- при изготовлении шкафов используются комплектующие от ведущих европейских производителей
- в шкафах применена система автоматической оттайки с испарением конденсата
- двери открываются более, чем на 180°, оснащены эластичным уплотнителем из ПВХ с магнитной вставкой и механизмом автоматического закрывания с фиксатором положения
- полки шкафов изготовлены из горячеоцинкованной стали с порошковым покрытием и выдерживают нагрузку до 40 кг
- колеса позволяют легко перемещать шкафы
- товар эффективно подсвечивается встроенными вертикальными светильниками
- широкие верхние информационные панели (канапе) с подсветкой позволяют разместить рекламу товара или торговой марки

Professionale

BC105; BC106

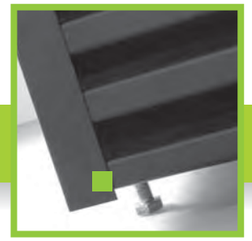

BC105 (BC106)

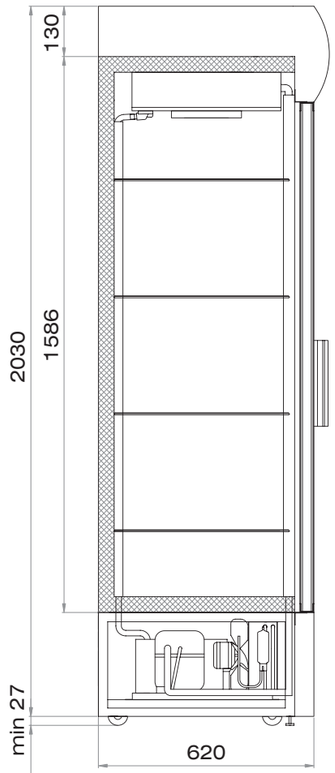

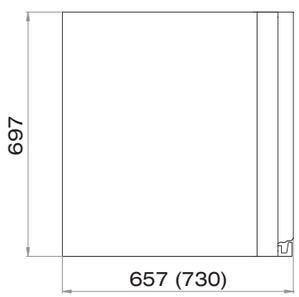

Опции и аксессуары для холодильных шкафов со стеклянными дверьми POLAIR Professionale:

- «Зима-Лето» – для работы на открытых площадках при температуре от -30 до +40 °С
- Антивандальный комплекс (обеспечивающий защиту при установке шкафа на улице)
- Электромеханический замок с дистанционным управлением
- Ценникодержатели
- Окраска корпуса в различные цвета (по таблице RAL, при заказе от 500 шкафов)
- Брендирование (боковые поверхности и канапе) шкафов (при заказе от 50 шкафов)
- Энергосберегающий контроллер

Холодильные шкафы со стеклянными дверьми POLAIR Professionale. Однодверные

	BC105	BC106
внутренний объем, л	500	600
внутренний объем, полезный, л	476	530
габаритные размеры, мм:	697x657x2070	697x730x2070
вес, нетто/брутто, кг	130/140	135/150
толщина стенки корпуса, мм	43	43
тип охлаждения	динамический	динамический
температура во внутреннем объеме, °С	+1…+12	+1…+12
условия окружающей среды: температура и влажность воздуха, °С / %	0…+40/80	0…+40/80
хладагент	R134a	R134a
система электропитания, В/Гц	230/50	230/50
энергопотребление, кВт час/ сутки	5,0	5,5
размер полок, мм	595x455	536x595
количество рядов полок	4	4
допустимая нагрузка на полку, кг	40	40
подсветка внутреннего объема	+	+

* Значения технических характеристик оборудования могут быть изменены без предварительного уведомления

Схема условных обозначений шкафов:

BC 105

1 2 3

1 – тип оборудования, где:
DM – шкаф среднетемпературный
DP – шкаф для пресервов (t -8…0°С)
BC – шкаф - охладитель для напитков

2 – количество секций, где:
1 – шкаф односекционный
2 – шкаф двухсекционный

3 – типоразмер внутреннего объема, где:
05 – внутренний объем шкафа 500 литров
06 – внутренний объем шкафа 600 литров
07 – внутренний объем шкафа 700 литров
10 – внутренний объем шкафа 1000 литров
12 – внутренний объем шкафа 1200 литров
14 – внутренний объем шкафа 1400 литров

4 – тип дверей, где: **Sd** – раздвижные двери-купе

5 – серия шкафа, где: **S** – Standard, **P** – Professionale, **G** – Grande

Professionale

BC110Sd; BC112Sd

Опции и аксессуары для холодильных шкафов со стеклянными дверьми POLAIR Professionale:

- «Зима-Лето» – для работы на открытых площадках при температуре от -30 до +40 °С
- Антивандальный комплекс (обеспечивающий защиту при установке шкафа на улице)
- Электромеханический замок с дистанционным управлением
- Ценникодержатели
- Окраска корпуса в различные цвета (по таблице RAL, при заказе от 500 шкафов)
- Брендирование (боковые поверхности и канапе) шкафов (при заказе от 50 шкафов)
- Энергосберегающий контроллер

BC110Sd (BC112Sd)

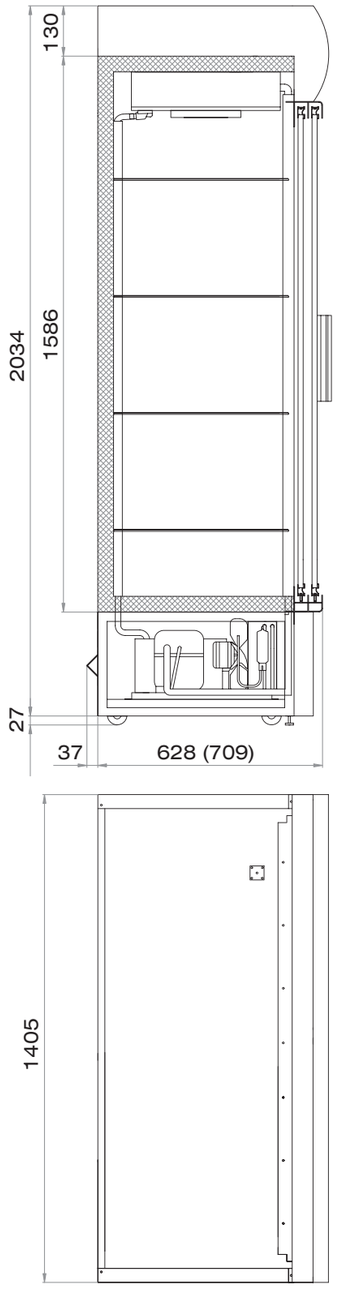

Холодильные шкафы POLAIR Professionale со стеклянными дверьми-купе

	BC110Sd	BC112Sd
внутренний объем, л	1000	1200
внутренний объем, полезный, л	950	1100
габаритные размеры, мм:	1405x627x2060	1405x709x2060
вес, нетто/брутто, кг	210/260	225/275
толщина стенки корпуса, мм	43	43
тип охлаждения	динамический	динамический
температура во внутреннем объеме, °С	0…+6,6	0…+6,6
условия окружающей среды: температура и влажность воздуха, °С / %	0…+40/80	0…+40/80
хладагент	R134a	R134a
система электропитания, В/Гц	230/50	230/50
энергопотребление, кВт час/ сутки	7,0	7,0
размер полок, мм	455x645	536x645
количество рядов полок	4	4
допустимая нагрузка на полку, кг	40	40
подсветка внутреннего объема	+	+

* Значения технических характеристик оборудования могут быть изменены без предварительного уведомления

Grande

POLAIR Grande

Холодильные шкафы со стеклянными дверьми POLAIR Grande – оптимальное решение для экспозиции и продажи напитков и продуктов:

- в интерьерах продуктовых бутиков
- в имиджевых ресторанах и кафе
- в помещениях со строгими санитарными требованиями
- в местах, где оборудование может подвергаться влиянию агрессивных среды или веществ

Холодильные шкафы со стеклянными дверьми POLAIR Grande изготовлены из пищевой нержавеющей стали марки AISI 304.

Преимущества холодильных шкафов со стеклянными дверьми POLAIR Grande:

- современный, элегантный внешний вид
- цельнозаливной корпус из нержавеющей стали обеспечивает:
  - оптимальную термоизоляцию
  - надежную герметизацию
  - жесткость и прочность конструкции
  - устойчивость к коррозии
  - долговечность
  - гигиеничность
- динамическая система охлаждения гарантирует равномерное и эффективное холодоснабжение продуктов на всех полках шкафов
- верхнее расположение агрегатов:
  - улучшает теплообменные свойства
  - предохраняет агрегаты от загрязнения
  - облегчает доступ для обслуживания
- в качестве терморегуляторов применены электронные блоки управления
- шкафы оснащены системой автоматической оттайки с испарением конденсата
- полки изготовлены из оцинкованной стали с порошковым покрытием и выдерживают нагрузку до 40 кг
- двери открываются более, чем на 180°, оснащены эластичным уплотнителем из ПВХ с магнитной вставкой и механизмом автоматического закрывания с фиксатором положения
- ножки регулируются по высоте
- подсветка внутреннего пространства улучшает восприятие товара
- верхние информационные световые панели (канапе) – дополнительная возможность привлечь внимание к товару и увеличить продажи

DM105-G; DM107-G

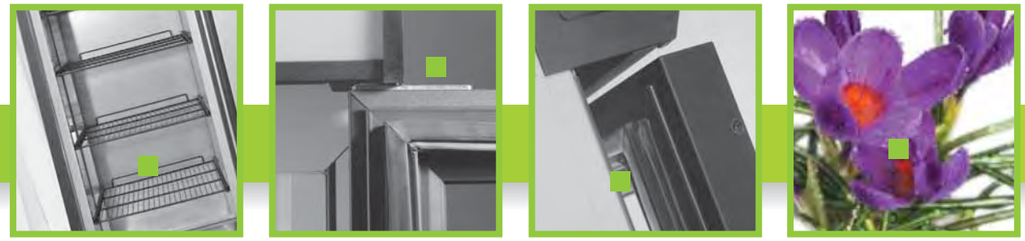

DM105-G (DM107-G)

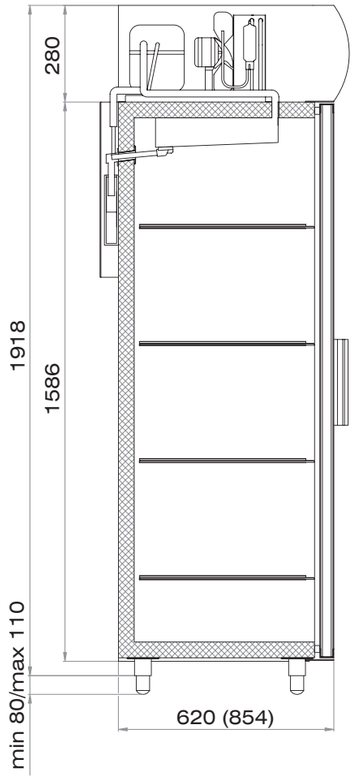

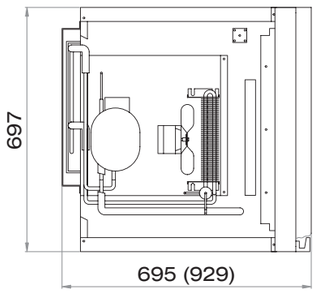

Холодильные шкафы из нержавеющей стали со стеклянными дверьми POLAIR Grande. Однодверные

	DM105-G	DM107-G
внутренний объем, л	500	700
габаритные размеры, мм:	697x620x2028	697x854x2028
вес, нетто/брутто, кг	125/155	150/180
толщина стенки корпуса, мм	43	43
тип охлаждения	динамический	динамический
температура во внутреннем объеме, °С	+1…+12	+1…+12
условия окружающей среды: температура и влажность воздуха, °С / %	до +32/60	до +32/60
хладагент	R134a	R134a
терморегулятор	электронный блок управления	электронный блок управления
система электропитания, В/Гц	230/50	230/50
потребляемая мощность, Вт, не более	400	400
размер полок, мм	595x455	530x650
количество рядов полок	4	4
допустимая нагрузка на полку, кг	40	40
подсветка внутреннего объема	+	+

* Значения технических характеристик оборудования могут быть изменены без предварительного уведомления

Схема условных обозначений шкафа:

DM 105-G

1 2 3 5

1 – тип оборудования, где:
DM – шкаф среднетемпературный
DP – шкаф для пресервов (t -8…0°C)
BC – шкаф - охладитель для напитков

2 – количество секций, где:
1 – шкаф односекционный
2 – шкаф двухсекционный

3 – типоразмер внутреннего объема, где:
05 – внутренний объем шкафа 500 литров
06 – внутренний объем шкафа 600 литров
07 – внутренний объем шкафа 700 литров
10 – внутренний объем шкафа 1000 литров
12 – внутренний объем шкафа 1200 литров
14 – внутренний объем шкафа 1400 литров

4 – тип дверей, где: **Sd** – раздвижные двери-купе

5 – серия шкафа, где: **S** – Standard, **P** – Professionale, **G** – Grande

МОРОЗИЛЬНЫЕ ЛАРИ

POLAIR

ПРОФЕССИОНАЛЬНОЕ ХОЛОДИЛЬНОЕ ОБОРУДОВАНИЕ

Standard

POLAIR Standard

МОРОЗИЛЬНЫЕ ЛАРИ

Морозильные лари POLAIR представлены моделями с раздвижными стеклянными крышками и с глухими крышками

Лари с глухими крышками

Лари с плоскими раздвижными стеклянными крышками

Морозильные лари POLAIR – эффективное решение для демонстрации и хранения замороженных продуктов.

Надежно работают при высоких внешних температурах до +35°С (климатический класс 4+)

Морозильные лари POLAIR – это современное, качественное, высокотехнологичное оборудование, экономичное и удобное в эксплуатации. Морозильные лари ТМ POLAIR изготовлены по технологии и на производственной линии, разработанными Mondial Group S.r.l (Италия). Эта группа компаний является признанным лидером в области производства холодильного оборудования коммерческого назначения в Европе, а ее продукция хорошо известна и в России.

Морозильные лари POLAIR оснащены профессиональной холодильной системой.

Профессиональная холодильная система ларей POLAIR это:

- 10 витков в корпусе алюминиевого испарителя-змеевика
- высокоэффективная медно-алюминиевая конденсаторная батарея, обдуваемая вентилятором
- комплектующие ведущих производителей

Эффективность холодильной системы гарантируют:
• тип испарителя • тип конденсатора • материалы, из которых они изготовлены
• комплектующие от надежных поставщиков

+

Надежная теплоизоляция ларей POLAIR
обеспечена толщиной стенок корпуса 70 мм
и применением пенополиуретана в качестве термоизолирующего материала

=

Преимущества ларей POLAIR:
• качественное хранение замороженных продуктов при стабильном поддержании заданной температуры
• уверенная работа при высоких внешних температурах • экономичность энергопотребления
• отсутствие нагрева стенок при работе
• неуязвимость конденсатора к внешним механическим повреждениям

Standard

POLAIR Standard

Морозильные лари с раздвижными стеклянными крышками POLAIR Standard предназначены для демонстрации, продажи и хранения замороженных продуктов и мороженого:

- в магазинах любых форматов и форм торговли
  - в залах супер- и гипермаркетов
  - универсамах
  - магазинах у дома
  - продуктовых бутиках
  - павильонах
  - магазинах при АЗС и т.п.
- на предприятиях общественного питания, в залах:
  - кафе
  - баров
  - ресторанов

Подходят для работы в помещениях и на открытом воздухе* в теплое время года.

* лари должны быть защищены от воздействия осадков и прямых солнечных лучей

Лари POLAIR со стеклянными раздвижными крышками представлены в двух вариантах:

- морозильные лари с плоскими стеклянными крышками
- морозильные лари с изогнутыми наклонными крышками

Преимущества морозильных ларей со стеклянными крышками POLAIR Standard:

- лари изготовлены по европейским технологиям на итальянском оборудовании
- работают при высоких внешних температурах – до +35°С (климатический класс 4+)
- лари оснащены профессиональной холодильной системой
- используются комплектующие ведущих мировых производителей
- в холодильной системе применяется озонобезопасный хладагент R404A
- лари экономичны с точки зрения энергопотребления
- термостат надежно поддерживает заданную температуру и дает возможность ее корректировать
- термометр позволяет контролировать температуру во внутреннем объеме
- внутренние и внешние поверхности ларей выполнены из оцинкованной стали с полимерным покрытием
- толщина стенок корпуса с термоизолирующим материалом пенополиуретан составляет 70 мм
- для вспенивания пенополиуретана применяется вода
- конструкция рамы ларей обеспечивает защиту корпуса и стекол от механических повреждений
- стекло раздвижных крышек ларей обладает теплоотражающими свойствами
- плотное прилегание крышек минимизирует теплопритоки
- стекло остается прозрачным и гарантирует оптимальный обзор продуктов
- закаленное стекло раздвижных крышек безопасно
- удобные и эргономичные направляющие обеспечивают легкое скольжение крышек
- элегантные декоративные рамы привлекают внимание покупателей и улучшают восприятие размещенной в ларях продукции
- двойные поворотные колеса делают лари мобильными и не оставляют следов на полу
- корпус ларей не нагревается при работе
- для удобства гигиенического ухода лари оснащены отверстием для слива, которое в режиме работы закрывается пластиковой заглушкой
- брендирование ларей возможно в техниках «шелкографии» и печати на пленке
- корзины и замки для обеспечения сохранности продуктов доступны как опции

Схема условных обозначений ларей:

DF 150 SC-S

1 2 3 4 5 6 7

1 – назначение и тип крышки ларя, где:
D – стеклянная крышка – ларь для демонстрации и продажи продуктов

2 – температурный режим ларя, где:
F – морозильный ларь

3 – количество отделений в ларе, где:
1 – ларь с одним отделением

4 – объем ларя в декалитрах, где:
20 – внутренний объем ларя около 200 литров
30 – внутренний объем ларя около 300 литров
40 – внутренний объем ларя около 400 литров
50 – внутренний объем ларя около 500 литров

5 – тип крышки ларя, где:
S – раздвижные крышки

6 – вид крышки ларя, где:
F – плоские крышки ларя
C – гнутые крышки ларя

7 – серия ларя, где:
S – серия Standard

Standard

DF120SC-S; DF130SC-S; DF140SC-S; DF150SC-S

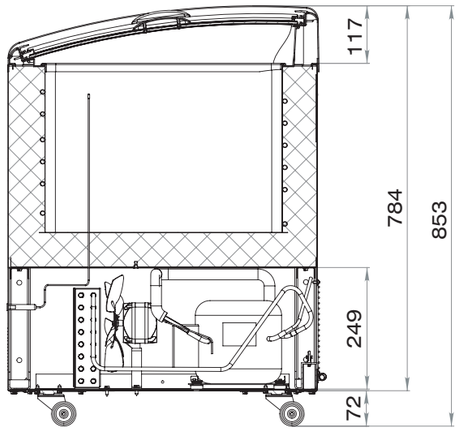

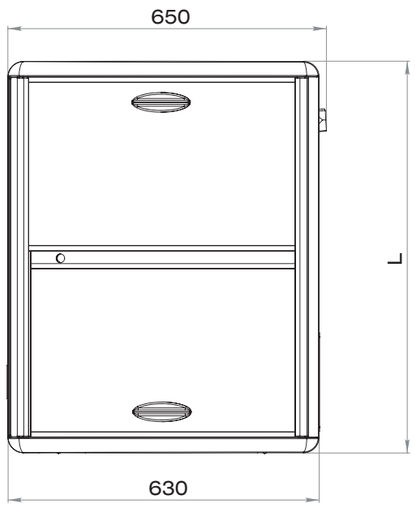

DF120SC-S	DF130SC-S	DF140SC-S	DF150SC-S
L	L	L	L
790	1070	1350	1630

Морозильные лари с изогнутыми раздвижными стеклянными крышками POLAIR Standard

	DF120SC-S	DF130SC-S	DF140SC-S	DF150SC-S
технические характеристики*				
внутренний объем, л	159	241	323	405
габаритные размеры, мм	790x630x853	1070x630x853	1350x630x853	1630x630x853
диапазон рабочих температур, °C	-25...-18	-25...-18	-25...-18	-25...-18
климатический класс (температура окружающей среды)	4+ (до +35°C)	4+ (до +35°C)	4+ (до +35°C)	4+ (до +35°C)
хладагент	R 404 A	R 404 A	R 404 A	R 404 A
тип испарителя	алюминиевый «змеевик»	алюминиевый «змеевик»	алюминиевый «змеевик»	алюминиевый «змеевик»
тип конденсатора	медно-алюминиевая батарея, обдуваемая вентилятором	медно-алюминиевая батарея, обдуваемая вентилятором	медно-алюминиевая батарея, обдуваемая вентилятором	медно-алюминиевая батарея, обдуваемая вентилятором
тип охлаждения	статический	статический	статический	статический
тип оттайки	принудительная	принудительная	принудительная	принудительная
терморегулятор	механический термостат	механический термостат	механический термостат	механический термостат
толщина стенки корпуса, мм	70	70	70	70
материал обшивок корпуса (внешних стенок)	оцинкованная сталь с полимерным покрытием	оцинкованная сталь с полимерным покрытием	оцинкованная сталь с полимерным покрытием	оцинкованная сталь с полимерным покрытием
материал обшивок корпуса (внутренних стенок)	оцинкованная сталь с полимерным покрытием	оцинкованная сталь с полимерным покрытием	оцинкованная сталь с полимерным покрытием	оцинкованная сталь с полимерным покрытием
комплектация:				
термометр	+	+	+	+
колеса (4 шт.)	+	+	+	+
замок	опция	опция	опция	опция
корзины	опция	опция	опция	опция

* Значения технических характеристик оборудования могут быть изменены без предварительного уведомления

Standard

DF120SF-S; DF130SF-S; DF140SF-S; DF150SF-S

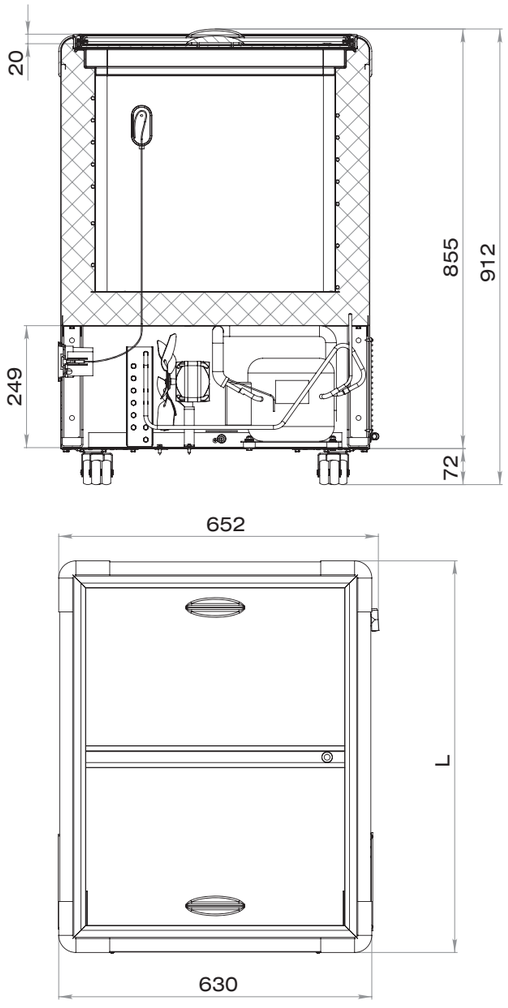

DF120SF-S	DF130SF-S	DF140SF-S	DF150SF-S
L	L	L	L
790	1070	1350	1630

Морозильные лари с плоскими раздвижными стеклянными крышками POLAIR Standard

	DF120SF-S	DF130SF-S	DF140SF-S	DF150SF-S
технические характеристики*				
внутренний объем, л	215	320	426	532
габаритные размеры, мм	790x630x912	1070x630x912	1350x630x912	1630x630x912
диапазон рабочих температур, °С	-25...-18	-25...-18	-25...-18	-25...-18
климатический класс (температура окружающей среды)	4+ (до +35°С)	4+ (до +35°С)	4+ (до +35°С)	4+ (до +35°С)
хладагент	R 404 A	R 404 A	R 404 A	R 404 A
тип испарителя	алюминиевый «змеевик»	алюминиевый «змеевик»	алюминиевый «змеевик»	алюминиевый «змеевик»
тип конденсатора	медно-алюминиевая батарея, обдуваемая вентилятором	медно-алюминиевая батарея, обдуваемая вентилятором	медно-алюминиевая батарея, обдуваемая вентилятором	медно-алюминиевая батарея, обдуваемая вентилятором
тип охлаждения	статический	статический	статический	статический
тип оттайки	принудительная	принудительная	принудительная	принудительная
терморегулятор	механический термостат	механический термостат	механический термостат	механический термостат
толщина стенки корпуса, мм	70	70	70	70
материал обшивок корпуса (внешних стенок)	оцинкованная сталь с полимерным покрытием	оцинкованная сталь с полимерным покрытием	оцинкованная сталь с полимерным покрытием	оцинкованная сталь с полимерным покрытием
материал обшивок корпуса (внутренних стенок)	оцинкованная сталь с полимерным покрытием	оцинкованная сталь с полимерным покрытием	оцинкованная сталь с полимерным покрытием	оцинкованная сталь с полимерным покрытием
комплектация:				
термометр	+	+	+	+
колеса (4 шт.)	+	+	+	+
замок	опция	опция	опция	опция
корзины	опция	опция	опция	опция

* Значения технических характеристик оборудования могут быть изменены без предварительного уведомления

Standard

POLAIR Standard

Морозильные лари POLAIR с глухими крышками предназначены для хранения замороженных продуктов:

- в подсобных помещениях и торговых залах магазинов любых форматов и форм торговли
  - в супер- и гипермаркетах
  - универсамах
  - магазинах у дома
  - продуктовых бутиках
  - павильонах
  - магазинах при АЗС и т.п.
- на предприятиях общественного питания, в подсобных помещениях:
  - кафе
  - баров
  - ресторанов
- на пищевых производствах и в пекарнях
- в подсобных и фермерских хозяйствах и т.п.

Преимущества морозильных ларей с глухими крышками POLAIR Standard:

- лари изготовлены по передовым технологиям на европейском оборудовании
- используются комплектующие ведущих мировых производителей
- лари работают при высоких внешних температурах – до +35°С (климатический класс 4+)
- лари оснащены профессиональной холодильной системой
- в холодильной системе используются озонобезопасные хладагенты – R404A или R134a
- толщина стенок корпуса с термоизолирующим материалом пенополиуретан составляет 70 мм
- для вспенивания пенополиуретана применяется вода
- отменная теплоизоляция и плотное прилегание глухих крышек минимизируют теплопритоки
- лари экономичны с точки зрения энергопотребления
- термостат надежно поддерживает заданную температуру и дает возможность ее корректировать
- термометр позволяет контролировать температуру во внутреннем объеме
- функция быстрой заморозки обеспечивает экспресс-заморозку небольших объемов продуктов
- сигнальные лампы работы и тревоги позволяют следить за работой ларя
- лампа внутренней подсветки ларя – дополнительное удобство
- встроенный замок гарантирует сохранность содержимого ларя
- для удобства гигиенического ухода лари оснащены отверстием для слива, которое в режиме работы закрывается пластиковой заглушкой
- размещенная на внутренней поверхности крышки таблица позволяет определять допустимые сроки хранения продуктов
- регулируемые по высоте ножки дают возможность надежно установить ларь даже на неровном полу
- корпус ларя не нагревается при работе
- возможно брендирование ларей в техниках «шелкографии» и печати на пленке

Схема условных обозначений ларей:

SF 150 LF-S

1 2 3 4 5 6 7

1 – назначение и тип крышки ларя, где:
S – глухая крышка – ларь для хранения продуктов

2 – температурный режим ларя, где:
F – морозильный ларь

3 – количество отделений в ларе, где:
1 – ларь с одним отделением

4 – объем ларя в декалитрах, где:
20 – внутренний объем ларя около 200 литров
30 – внутренний объем ларя около 300 литров
40 – внутренний объем ларя около 400 литров
50 – внутренний объем ларя около 500 литров

5 – тип крышки ларя, где:
L – поднимающаяся крышка ларя

6 – вид крышки ларя, где:
F – плоская крышка ларя

7 – серия ларя, где:
S – серия Standard
G – серия Grande

Standard

SF120LF-S; SF130LF-S; SF140LF-S; SF150LF-S

МОРОЗИЛЬНЫЕ ЛАРИ

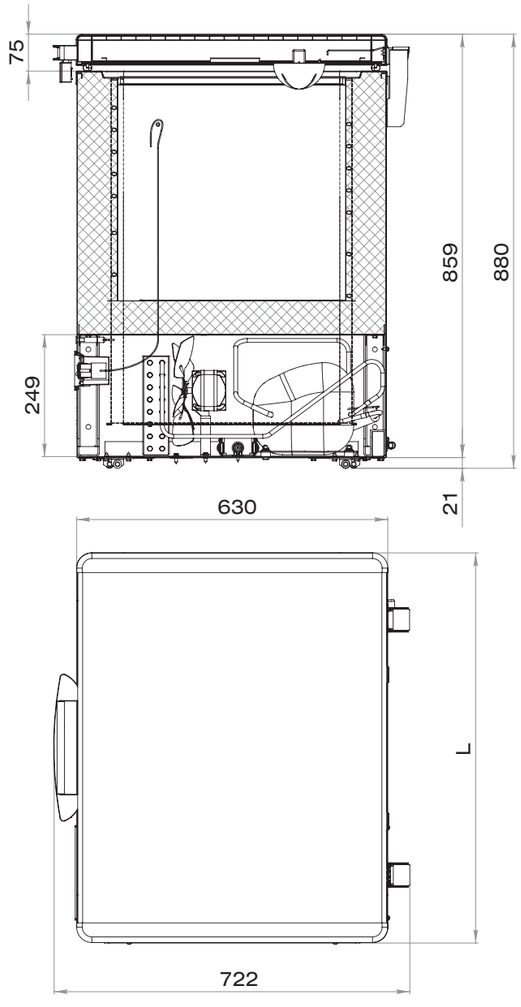

Морозильные лари с глухими крышками POLAIR Grande имеют те же свойства и характеристики, что и лари POLAIR Standard и отличаются материалом внешних поверхностей крышек – они изготовлены из нержавеющей стали AISI 304.

SF120LF-S	SF130LF-S	SF140LF-S	SF150LF-S
L	L	L	L
790	1070	1350	1630

Морозильные лари с глухими крышками POLAIR Standard

	SF120SF-S	SF130SF-S	SF140SF-S	SF150SF-S
технические характеристики*				
внутренний объем, л	197	295	393	491
габаритные размеры, мм	790x722x880	1070x722x880	1350x722x880	1630 x722x880
диапазон рабочих температур, °С	-25...-18	-25...-18	-25...-18	-25...-18
климатический класс (температура окружающей среды)	4+ (до +35°С)	4+ (до +35°С)	4+ (до +35°С)	4+ (до +35°С)
хладагент	R 404 A	R 404 A	R 404 A	R 404 A
тип конденсатора	медно-алюминиевая батарея, обдуваемая вентилятором	медно-алюминиевая батарея, обдуваемая вентилятором	медно-алюминиевая батарея, обдуваемая вентилятором	медно-алюминиевая батарея, обдуваемая вентилятором
тип охлаждения	статический	статический	статический	статический
тип оттайки	принудительная	принудительная	принудительная	принудительная
терморегулятор	механический термостат	механический термостат	механический термостат	механический термостат
толщина стенки корпуса, мм	70	70	70	70
материал внешних обшивок корпуса	оцинкованная сталь с полимерным покрытием	оцинкованная сталь с полимерным покрытием	оцинкованная сталь с полимерным покрытием	оцинкованная сталь с полимерным покрытием
материал внутренних обшивок корпуса	пищевой алюминий	пищевой алюминий	пищевой алюминий	пищевой алюминий
материал внешней поверхности крышки**	оцинкованная сталь с полимерным покрытием	оцинкованная сталь с полимерным покрытием	оцинкованная сталь с полимерным покрытием	оцинкованная сталь с полимерным покрытием
материал внутренней поверхности крышки	пластик	пластик	пластик	пластик
комплектация:				
термометр	+	+	+	+
кнопка быстрой заморозки	+	+	+	+
внутренняя подсветка	+	+	+	+
замок	+	+	+	+
сигнальные лампы работы и тревоги	+	+	+	+
регулируемые по высоте ножки (4 шт.)	+	+	+	+
таблица сроков хранения продуктов	+	+	+	+
корзины***, шт.	1	1	1	1

* Значения технических характеристик оборудования могут быть изменены без предварительного уведомления
** Для ларей POLAIR Grande – нержавеющая сталь AISI 304
*** Возможен заказ дополнительных корзин

ХОЛОДИЛЬНЫЕ СТОЛЫ

POLAIR

ПРОФЕССИОНАЛЬНОЕ ХОЛОДИЛЬНОЕ ОБОРУДОВАНИЕ

Холодильные столы POLAIR

Холодильные столы POLAIR – универсальное оборудование, совмещающее емкость для хранения оперативного запаса охлажденных продуктов и полноценный рабочий стол. Холодильные столы позволяют экономить площадь помещений и оптимизировать работу персонала.

Холодильные столы POLAIR предназначены для использования:

- на профессиональных кухнях предприятий общественного питания:
  - кафе
  - баров
  - ресторанов
  - столовых
- в производственных цехах супер и гипермаркетов
- в торговых залах магазинов – за прилавками в зоне работы продавцов
- на пищевых производствах

Размеры столов POLAIR позволяют устанавливать их в единые линии с другим профессиональным оборудованием – нейтральным и технологическим.

Холодильные столы POLAIR рассчитаны на работу при температуре окружающей среды до +40°С и относительной влажности воздуха до 80%.

Холодильные столы POLAIR Grande изготовлены из пищевой нержавеющей стали марки AISI 304 (за исключением задней стенки).

Столешница холодильных столов POLAIR Standard изготовлена из пищевой нержавеющей стали марки AISI 304, корпус и двери – из оцинкованной стали с полимерным покрытием.

Конструкция столов позволяет полностью использовать весь охлаждаемый объем и исключает незадействованные для размещения продуктов пустоты. Столы POLAIR имеют три двери (и три отделения) в компактном корпусе. Два из трех отделений столов глубиной 700 мм гастронормированы (GN 1/1).

Преимущества холодильных столов POLAIR:

- цельнозаливной пенополиуретаном корпус со стенками толщиной 43 мм обеспечивает:
  - оптимальную термоизоляцию
  - надежную герметизацию
  - жесткость и прочность конструкции
- для вспенивания пенополиуретана применяется вода
- комплектующие ведущих мировых производителей
- столы оснащены профессиональной холодильной системой
- в холодильной системе используется озонобезопасный хладагент R134a
- в качестве терморегуляторов применяются электронные блоки управления
- доступ для обслуживания агрегата удобен благодаря откидной передней крышке и системе выдвижных салазок
- все столы имеют борт высотой 60 мм
- конструкция столешницы позволяет использовать её как полноценный рабочий стол
- компактные размеры дают возможность разместить столы в самых небольших помещениях
- гастронормированные отделения позволяют использовать гастроемкости (GN 1/1)
- столы эргономичны и не имеют выступающих за пределы столешницы элементов
- ручки удобны и гигиеничны
- дверцы столов имеют эластичный уплотнитель из ПВХ с магнитной вставкой для наилучшей герметизации
- ножки регулируются по высоте

Схема условных обозначений столов:

TM3/2GN-S

1 2 3 4 5

1 – тип оборудования, где:
T – стол

2 – температурный режим стола, где:
M – среднетемпературный
B – низкотемпературный

3 – количество дверей стола, где:
3 – три двери

4 – соответствие стандарту «Гастронорм» и количество гастронормированных отсеков, где:
2GN – 2 отсека, соответствующих стандарту «Гастронорм» GN 1/1

5 – серия стола, где:
S – серия Standard
G – серия Grande

TM3/2GN-S; TM3-S; TM3/2GN-G; TM3-G

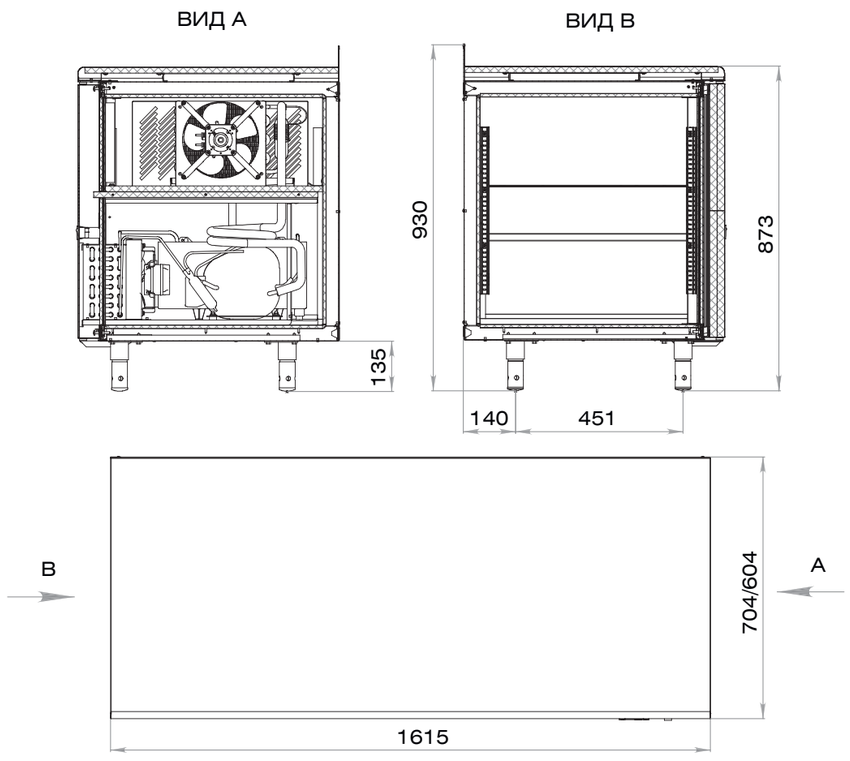

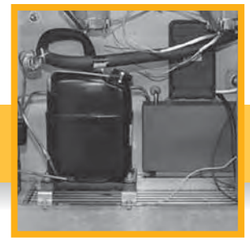

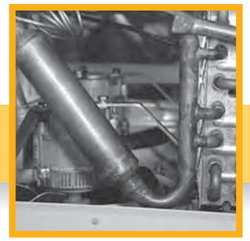

Холодильные столы Polair Standard и Polair Grande

	TM3/2GN-S	TM3-S	TM3/2GN-G	TM3-G
технические характеристики*				
кол-во дверей	3	3	3	3
внутренний объем, л	450	380	450	380
габаритные размеры, мм	1620x700x930	1620x600x930	1620x700x930	1620x600x930
диапазон рабочих температур, °С	0…+10	0…+10	0…+10	0…+10
условия окружающей среды (t, °С/влажность, %)	до +40/до 80	до +40/до 80	до +40/до 80	до +40/до 80
толщина стенки корпуса, мм	43	43	43	43
хладагент	R134a	R134a	R134a	R134a
вес нетто, кг	120	110	120	110
наличие борта	+	+	+	+
высота борта, мм	60	60	60	60
толщина столешницы, мм	40	40	40	40
материал обшивок корпуса				
столешница	нержавеющая сталь AISI 304	нержавеющая сталь AISI 304	нержавеющая сталь AISI 304	нержавеющая сталь AISI 304
корпус снаружи	оцинкованная сталь с полимерным покрытием	оцинкованная сталь с полимерным покрытием	нержавеющая сталь	нержавеющая сталь
корпус изнутри	оцинкованная сталь с полимерным покрытием	оцинкованная сталь с полимерным покрытием	нержавеющая сталь	нержавеющая сталь
двери	оцинкованная сталь с полимерным покрытием	оцинкованная сталь с полимерным покрытием	нержавеющая сталь	нержавеющая сталь
внутреннее устройство				
1-я дверь. Тип полок	Gastronorm GN 1/1	обычные	Gastronorm GN 1/1	обычные
1-я дверь. Кол-во полок в комплекте	1	1	1	1
2-я дверь. Тип полок	Gastronorm GN 1/1	обычные	Gastronorm GN 1/1	обычные
2-я дверь. Кол-во полок в комплекте	1	1	1	1
3-я дверь. Размер полок	286x580	286x480	286x580	286x480
3-я дверь. Кол-во полок в комплекте	1	1	1	1
опции				
полка	+	+	+	+
комплект направляющих	+	-	+	-

* Значения технических характеристик оборудования могут быть изменены без предварительного уведомления

ХОЛОДИЛЬНЫЕ МАШИНЫ

POLAIR

ПРОФЕССИОНАЛЬНОЕ ХОЛОДИЛЬНОЕ ОБОРУДОВАНИЕ

СТРОЕНИЕ ХОЛОДИЛЬНЫХ МАШИН

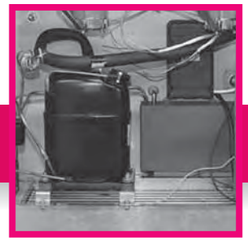

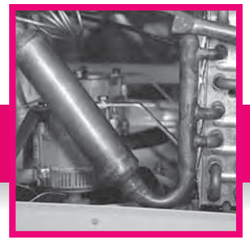

Холодильные машины POLAIR представлены моноблоками и сплит-системами POLAIR Standard и POLAIR Professionale, средне- и низкотемпературными. Предназначены для охлаждения, замораживания и поддержания необходимого температурного режима во внутреннем объеме холодильных камер. Работают на озонобезопасном хладагенте R404A.

Моноблок

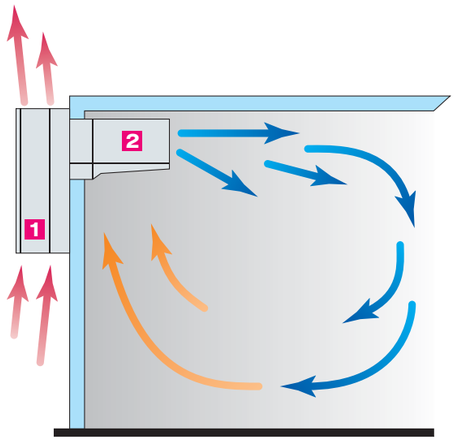

Сплит-система

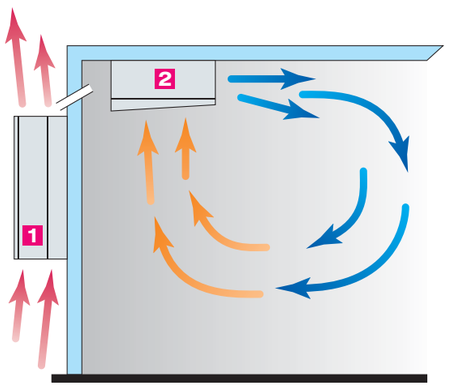

Холодильная машина состоит из двух блоков: один размещается снаружи холодильной камеры, другой – внутри.

В наружном (1) блоке находятся:
- компрессор
- медно-алюминиевый конденсатор
- вентилятор обдува
- фильтр-осушитель
- электронный блок управления (для холодильных машин линии POLAIR – Standard)

Во внутреннем (2) блоке:
- испаритель
- вентилятор обдува
- ТЭН оттайки испарителя
- поддон сбора конденсата

В моноблоке наружный и внутренний блоки соединены в единую конструкцию термоизоляционной прокладкой из пенополиуретана. Такой тип моноблоков называется тампонным. Моноблоки устанавливаются в верхней части стены холодильной камеры из сэндвич-панелей.

Сплит-система состоит из двух отдельных блоков, соединенных между собой медными трубками в термоизоляции и кабелем питания и управления. Блоки сплит-системы можно размещать на некотором расстоянии друг от друга, что позволяет использовать их в случаях, когда толщина стен камер и высота потолков помещений не позволяют установить моноблоки.

В холодильных машинах POLAIR используются **герметичные поршневые компрессоры ведущих европейских производителей.**

В качестве **дросселирующего устройств**а применяется капиллярная трубка.

Оттайка испарителя происходит автоматически. Конденсат поступает в ванночку сбора (в наружном блоке) по трубке, которая обогревается ПЭНом. В моноблоках вода испаряется из ванночки благодаря теплу, выделяемому горячей трубкой нагнетания от компрессора.

Электронные блоки управления установлены на электрических щитах, поддерживают заданный температурный режим в охлаждаемом объёме, включают режим оттаивания испарителя и позволяют корректировать параметры работы холодильных машин.

Standard

МОНОБЛОКИ

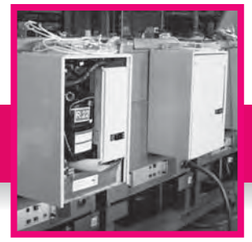

корпус 1

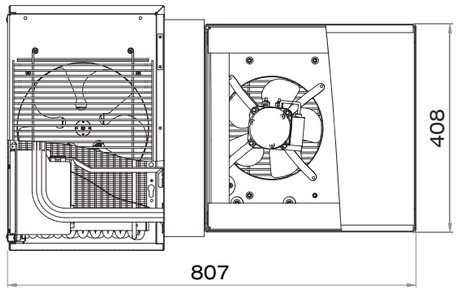

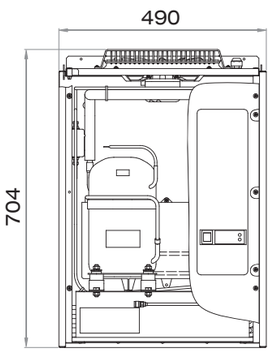

корпус 2

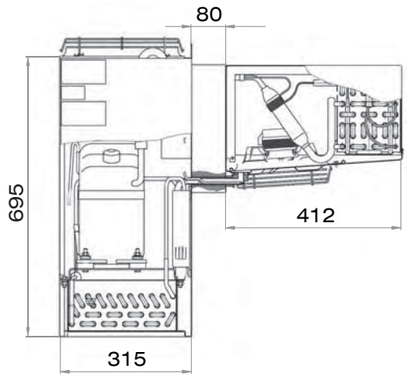

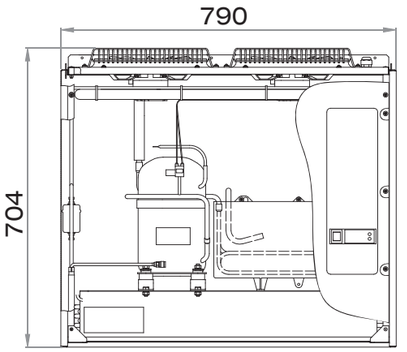

	Корпус 1	Корпус 2
Габаритные размеры (длина/ширина/высота), мм	490x807x704	790x807x704
Размеры упаковки (длина/ширина/высота), мм	563x879x914	898x988x908

Схема условных обозначений моноблоков:

MM 109 SF

1 2 3 4 5 6

1. – тип холодильной машины, где:
   M – моноблок
   S – сплит-система
2. – температурный режим, где:
   M – среднетемпературный моноблок
   B – низкотемпературный моноблок
3. – тип корпуса (1 или 2)
4. – холодопроизводительность:
   09 – 900 Вт
5. – серия моноблока, где:
   S – серия Standard
6. – особенности холодильной машины, где:
   F – холодильная машина, работающая на R404A

Моноблоки POLAIR Standard заправлены хладагентом R404A, протестированы на заводе и полностью готовы к эксплуатации.

Преимущества моноблоков POLAIR Standard:

- широкий модельный ряд
- комплектующие самых надежных европейских производителей
- компьютерное тестирование и контроль рабочих режимов каждой холодильной машины
- легкость монтажа, подключения и эксплуатации
- простота демонтажа и повторной установки
- возможность использования холодильных машин в условиях повышенной запыленности
- удаление влаги из внутреннего объема камеры при повышенной влажности
- корпус из оцинкованного металла с полимерным покрытием – надежная защита от коррозии и механических воздействий
- предусмотрена возможность подключения подсветки камеры
- опция «Зима-Лето» – для эксплуатации моноблоков на улице (при температуре до -10°C)

СПЛИТ-СИСТЕМЫ

POLAIR Standard –
линия практичных коммерческих сплит-систем средне- и низкотемпературных

POLAIR Professionale –
линия высокотехнологичных сплит-систем с муфтовыми соединениями, воздухоохладителем новой конструкции, выносным пультом управления в комплекте

Преимущества сплит-систем POLAIR:

- широкий модельный ряд
- комплектующие самых надежных европейских производителей
- компьютерное тестирование и контроль рабочих режимов каждой холодильной машины
- легкость монтажа, подключения и эксплуатации
- простота демонтажа и повторной установки
- возможность использования холодильных машин в условиях повышенной запыленности
- опция «Зима-Лето» – для эксплуатации сплит-систем на улице (при температуре до -10°С)
- удаление влаги из внутреннего объема камеры при повышенной влажности
- корпус из оцинкованного металла с полимерным покрытием – надежная защита от коррозии и механических воздействий
- повышенная надежность всех узлов благодаря сбалансированному распределению нагрузок по агрегатам
- эффективная система оттаивания испарителя
- равномерное распределение холодного воздуха по всему объему камеры
- наличие прессостата высокого давления в сплит-системах с 2 вентиляторами на воздухоохладителе (Корпус 2)
- возможность подключения дополнительного оборудования: освещения камеры, обогрева дверного проёма, клапана выравнивания давления (для низкотемпературных камер)

Основные различия сплит-систем POLAIR Standard и POLAIR Professionale:

	POLAIR Standard	POLAIR Professionale
Воздухоохладитель:	Стандартный	Высокоэффективный
Блоки заправлены:	Сухим азотом	Хладагентом (R404A)
Соединительные трубки заправлены	-	Хладагентом (R404A)
Выходы блоков и концы трубок:	Герметично запаяны	Оснащены муфтами для быстрого соединения
Соединение блоков:	Стандартное (пайка)	Скручиванием муфт
Монтаж предполагает (кроме установки блоков):	Опрессовку, вакуумирование, заправку хладагентом	Скручивание муфт
Распределительная коробка:	Стандартная	Модифицированная
Выносной пульт управления:	Дополнительная опция	Входит в комплект

корпус 1

Внутренний блок

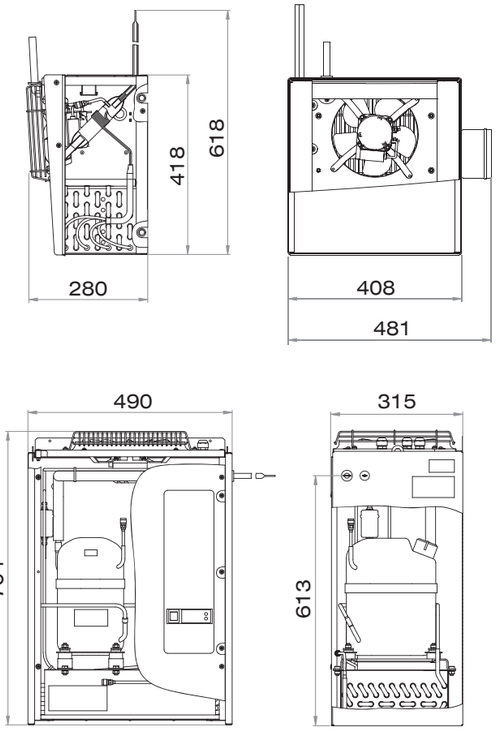

Внешний блок

Сплит-системы **POLAIR Standard** – линейка коммерческих холодильных машин, надежных, функциональных, простых в эксплуатации.
В сплит-системах POLAIR Standard применяются **герметичные поршневые компрессоры** ведущих европейских производителей.
Хладагент R404A.
В качестве **дросселирующего устройства** используется капиллярная трубка.
Терморегулятор – **электронный блок управления.**

Стандартная комплектация сплит-систем **POLAIR Standard:**

- компрессорно-конденсаторный блок (заправлен сухим азотом) с подключенными соединительными проводами;
- воздухоохладитель, заправленный сухим азотом;
- комплект медных трубок: всасывающая и нагнетательная – 5 м (термоизоляция для всасывающей трубки – 2 м), дренажная трубка – 1м. Концы трубок герметично запаяны.

	Корпус 1	Корпус 2	Корпус 3
Габаритные размеры внешнего блока (длина/ширина/высота), мм	490/690x315x704	790/990x315x704	813/971x417x700
Габаритные размеры внутреннего блока (длина/ширина/высота), мм	408/481x280x418/618	708/781x280x418/618	833/905x503x504
Размеры упаковки (длина/ширина/высота), мм	988x598x908	988x898x908	1060x1060x950

Схема условных обозначений сплит-систем:

SB 109 SF

1 2 3 4 5 6

1 – тип холодильной машины, где:
M – моноблок
S – сплит-система

2 – температурный режим, где:
M – среднетемпературная сплит-система
B – низкотемпературная сплит-система

3 – тип корпуса (1, 2 или 3)

4 – холодопроизводительность: 09 – 900 Вт

5 – серия сплит-системы, где:
S – серия Standard

6 – особенности холодильной машины, где:
F – холодильная машина, работающая на R404A

СХЕМЫ КОРПУСОВ СПЛИТ-СИСТЕМ POLAIR Standard

корпус 2

Внутренний блок

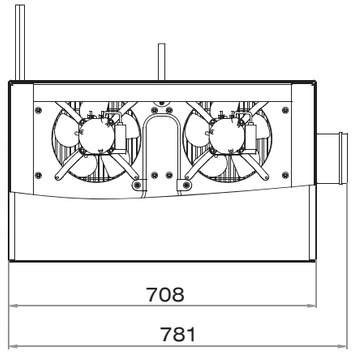

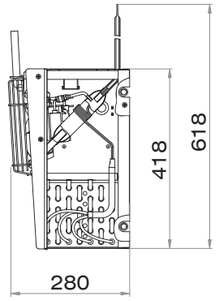

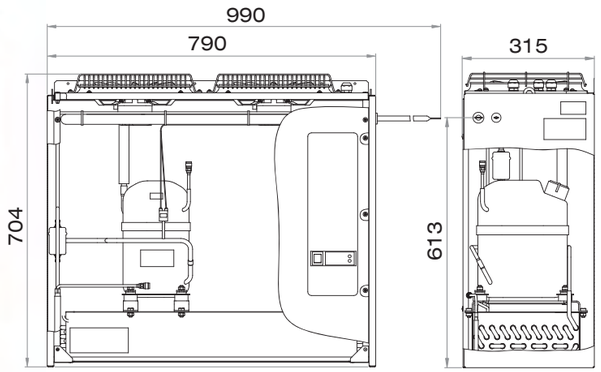

Внешний блок

корпус 3

Внутренний блок

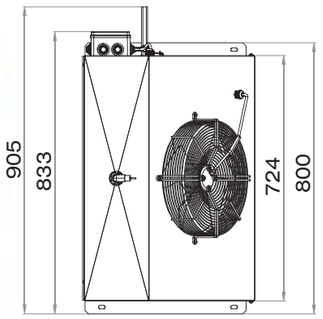

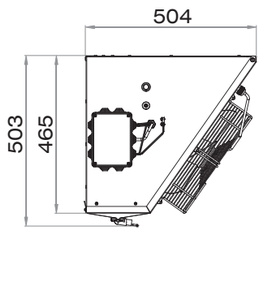

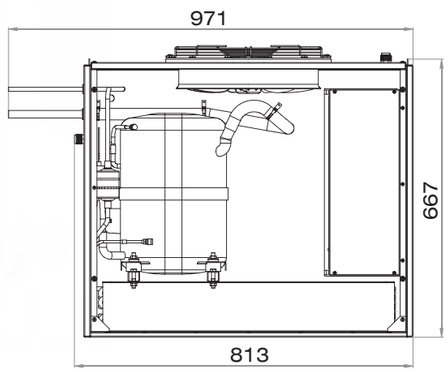

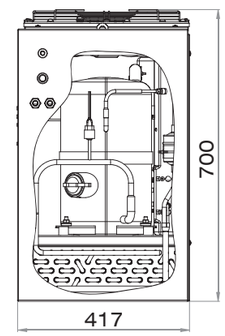

Внешний блок

СПЛИТ-СИСТЕМЫ POLAIR Professionale

Сплит-системы POLAIR Professionale - линия современных, высокотехнологичных холодильных машин.

Сплит-системы POLAIR Professionale:
- **изготовлены** по самым передовым технологиям
- **из комплектующих** лучших европейских производителей
- **надежны**
- **удобны** в эксплуатации
- **экономичны**

Технические особенности:

Внешний и внутренний блоки и соединительные трубки сплит-систем POLAIR Professionale заправлены хладагентом **R404A**.
Выводы блоков и концы трубок оснащены муфтами. При их соединении (скручиванием) прорывается мембрана и образуется замкнутый герметичный холодильный контур.
Этот способ соединения блоков значительно облегчает монтаж трубопроводов, сокращает его время и практически исключает ошибки. Такие решения применяют ведущие европейские производители холодильных машин.

Стандартная комплектация сплит-систем **POLAIR Professionale**:

- компрессорно-конденсаторный блок
- усовершенствованный воздухоохладитель повышенной эффективности
- распределительная коробка с модифицированными клеммными колодками
- соединительные трубки (5 м)
- выносной пульт управления (длина провода 5 м).

	Корпус 1	Корпус 2
Габаритные размеры внешний блок (длина/ширина/высота), мм	525x315x704	825x315x704
Габаритные размеры внутренний блок (длина/ширина/высота), мм	650x278x504	1050x278x504
Размеры упаковки (длина/ширина/высота), мм	877x710x916	820x1270x916

Схема условных обозначений сплит-систем:

SB 109 P

1 2 3 4 5

1 – тип холодильной машины, где:
M – моноблок
S – сплит-система

2 – температурный режим, где:
M – среднетемпературная сплит-система
B – низкотемпературная сплит-система

3 – тип корпуса (1 или 2)

4 – холодопроизводительность:
09 – 900 Вт

5 – серия сплит-системы, где:
P – серия Professionale

СХЕМЫ КОРПУСОВ СПЛИТ-СИСТЕМ POLAIR Professionale

корпус 1

Внутренний блок

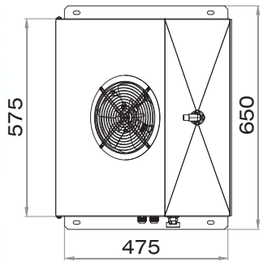

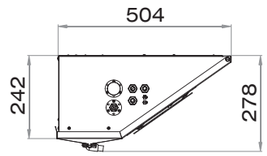

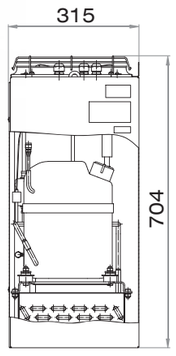

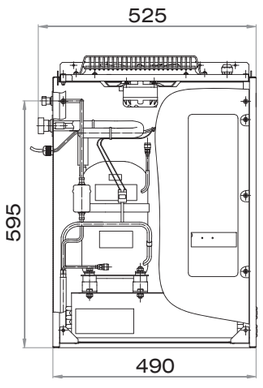

Внешний блок

корпус 2

Внутренний блок

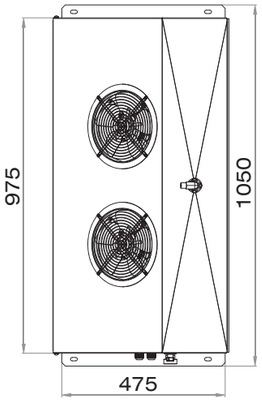

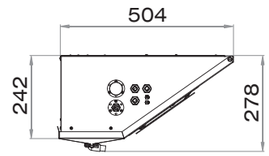

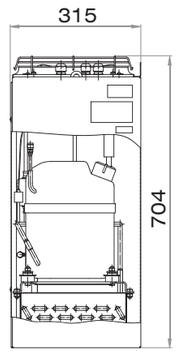

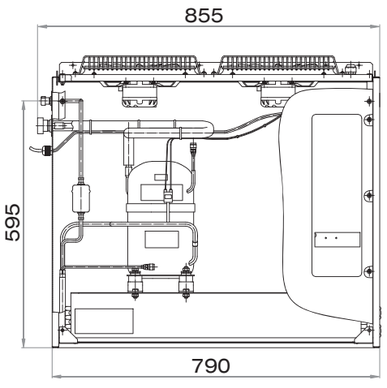

Внешний блок

Standard

Корпус 1 -5°C...+10°C	MM 109 SF SM 109 SF	MM 111 SF SM 111 SF	MM 113 SF SM 113 SF	MM 115 SF SM 115 SF
масса нетто/брутто, кг	57/84	57/84	61/88	61/88
напряжение в электросети, В/Гц	220/50	220/50	220/50	220/50
макс.энергопотр. кВт	0,6	0,75	0,84	0,95
хладагент R404A, кг	0,56	0,57	0,575	0,575
конденсатор				
шаг ребер, мм	3,2	3,2	3,2	3,2
поверхность, м^2	6,25	6,25	6,25	6,25
кол-во вентиляторов	1	1	1	1
мощность, Вт	18W/1300об.	18W/1300об.	18W/1300об	18W/1300об.
диаметр, мм	254	254	254	254
производит., м^3/ч	600	600	600	600
воздухоохладитель				
тип оттайки	электрическая	электрическая	электрическая	электрическая
шаг ребер, мм	3,6	3,6	3,6	3,6
поверхность, м^2	4,63	4,63	4,63	4,63
вентиляторы	1	1	1	1
мощность, Вт	18w/2600об.	18w/2600об.	18w/2600об.	18w/2600об.
диаметр, мм	200	200	200	200
производит., м^3/ч	600	600	600	600
длина струи, м	4	4	4	4
электро кабели				
внешний силовой	2x1.5+1x1.5	2x1.5+1x1.5	2x1.5+1x1.5	2x1.5+1x1.5
соед. силовой (для сплит-систем)	4x1.5+1x1.5	4x1.5+1x1.5	4x1.5+1x1.5	4x1.5+1x1.5
освещение камеры (для моноблоков)	2x0.75	2x0.75	2x0.75	2x0.75
соед. датчиков	3x0.75	3x0.75	3x0.75	3x0.75

Таблица подбора

Темп. в камере	Темп. внешняя	Q	V	Q	V	Q	V	Q	V
+10°C	20°C	1214	8,9	1265	9,4	1526	12,4	1668	13,8
	25°C	1190	8,6	1233	9,0	1452	11,6	1590	13,0
	30°C	1123	8,0	1169	8,4	1375	10,7	1509	12,2
	35°C	1054	7,3	1101	7,8	1295	9,7	1421	11,2
	40°C	998	6,8	1030	7,1	1212	8,8	1328	10,1
	45°C	909	5,9	955	6,3	1124	8,0	1228	9,0
+5°C	20°C	1056	7,3	1101	7,8	1363	10,5	1494	12,0
	25°C	1035	7,1	1086	7,6	1293	9,7	1423	11,2
	30°C	975	6,5	1027	7,0	1221	8,9	1347	10,3
	35°C	913	5,9	966	6,4	1147	8,2	1266	9,4
	40°C	849	5,3	901	5,8	1070	7,5	1180	8,5
	45°C	782	4,7	832	5,1	990	6,7	1088	7,6
0°C	20°C	907	5,9	961	6,4	1152	8,2	1328	10,1
	25°C	891	5,7	946	6,2	1140	8,1	1261	9,3
	30°C	836	5,2	893	5,7	1073	7,5	1191	8,6
	35°C	780	4,7	836	5,2	1004	6,8	1116	7,9
	40°C	723	4,1	777	4,6	933	6,1	1037	7,1
	45°C	663	3,6	715	4,1	860	5,4	953	6,3
-5°C	20°C	774	4,6	821	5,0	1005	6,8	1169	8,4
	25°C	758	4,4	805	4,9	994	6,7	1107	7,8
	30°C	709	4,0	756	4,4	935	6,1	1042	7,2
	35°C	658	3,6	715	4,1	868	5,5	973	6,5
	40°C	606	3,2	661	3,6	803	4,9	901	5,8
	45°C	553	2,8	605	3,2	736	4,2	823	5,1

V - объём камеры с толщиной панелей 80 мм, м^3: Q - холодопроизводительность, Вт

Корпус 2 -5°C...+10°C	MM 218 SF SM 218 SF	MM 222 SF SM 222 SF	MM 226 SF SM 226 SF	MM 232 SF SM 232 SF
масса нетто/брутто, кг	75/133	75/133	75/133	90/150
напряжение в электросети, В/Гц	220/50	380/50	380/50	380/50
макс.энергопотр. кВт	1,15	1,65	1,65	3,4
хладагент R 404A, кг	0,93	0,945	0,86	0,84
конденсатор				
шаг ребер, мм	3,2	3,2	3,2	3,2
поверхность, м^2	11,14	11,14	11,14	11,14
кол-во вентиляторов	2	2	2	2
мощность, Вт	18W/1300об.	18W/1300об.	18W/1300об	120W/2500об
диаметр, мм	254	254	254	254
производит., м^3/ч	1200	1200	1200	1800
воздухоохладитель				
тип оттайки	электрическая	электрическая	электрическая	электрическая
шаг ребер, мм	3,6	3,6	3,6	3,6
поверхность, м^2	8,93	8,93	8,93	8,93
вентиляторы	2	2	2	2
мощность, Вт	18w/2600об.	18w/2600об.	18w/2600об.	64W/2600об
диаметр, мм	200	200	200	200
производит., м^3/ч	1200	1200	1200	1800
длина струи, м	4	4	4	9,5
электро кабели				
внешний силовой	2x1.5+1x1.5	4x1.5+1x1.5	4x1.5+1x1.5	4x1.5+1x1.5
соед. силовой (для сплит-систем)	4x1.5+1x1.5	4x1.5+1x1.5	4x1.5+1x1.5	4x1.5+1x1.5
освещение камеры (для моноблоков)	2x0.75	2x0.75	2x0.75	2x0.75
соед. датчиков	3x0.75	3x0.75	3x0.75	3x0.75

Таблица подбора

Темп. в камере	Темп. внешняя	Q	V	Q	V	Q	V	Q	V
+10°C	20°C	2190	20,0	2675	26,8	2950	30,5	4134	46,7
	25°C	2175	19,7	2553	25,1	2846	29,1	3926	43,9
	30°C	2067	18,1	2428	23,4	2708	27,2	3702	40,9
	35°C	1952	16,9	2295	21,6	2559	25,2		
	40°C	1832	15,6	2153	19,3	2398	23,0		
	45°C	1705	14,2	2002	17,4	2219	20,5		
+5°C	20°C	1961	17,0	2360	22,5	2603	25,8	3798	42,2
	25°C	1933	16,7	2285	21,4	2555	25,1	3606	39,6
	30°C	1833	15,6	2168	19,5	2429	23,4	3401	36,8
	35°C	1728	14,5	2045	17,8	2293	21,6	3180	33,7
	40°C	1618	13,3	1915	16,5	2147	19,2		
	45°C	1501	12,1	1776	15,0	1982	17,2		
0°C	20°C	1719	14,4	2023	17,6	2174	19,7	3462	37,6
	25°C	1701	14,2	2018	17,5	2163	19,5	3284	35,2
	30°C	1609	13,2	1918	16,5	2154	19,3	3095	32,6
	35°C	1513	12,2	1805	15,3	2031	17,7	2892	29,7
	40°C	1412	11,1	1686	14,0	1899	16,3		
	45°C	1306	9,8	1559	12,7	1756	14,8		
-5°C	20°C	1500	12,1					3125	33,0
	25°C	1480	11,9	1750	14,7	1970	17,1	2961	30,7
	30°C	1396	10,9	1665	13,8	1855	15,9	2786	28,3
	35°C	1308	9,8	1540	12,5	1760	14,8	2601	25,8
	40°C	1216	8,9	1469	11,7	1651	13,7		
	45°C	1120	7,9	1353	10,4	1523	12,3		

Плотность загрузки продукции 250 кг/м^3.
Температура загружаемого продукта не выше +25 С, суточный оборот - 10%

ХОЛОДИЛЬНЫЕ МАШИНЫ POLAIR Standard. R404A

Standard

Корпус 3	-5°C...+10°C	SM 337 SF		SM 342 SF	
масса нетто/брутто, кг		105 / 204		105 / 204	
напряжение в электросети, В/Гц		380/50		380/50	
макс.энергопотр. кВт		2,7		3,6	
хладагент R404A, кг		1,6		1,5	
конденсатор					
шаг ребер, мм		3,2		3,2	
поверхность, м^2		19,5		19,5	
кол-во вентиляторов		1		1	
мощность, Вт		102W		102W	
диаметр, мм		315		315	
производит., м^3/ч		2440		2440	
воздухоохладитель					
тип оттайки		электрическая		электрическая	
шаг ребер, мм		3,6		3,6	
поверхность, м^2		17,8		17,8	
вентиляторы		1		1	
мощность, Вт		102W		102W	
диаметр, мм		315		315	
производит., м^3/ч		2440		2440	
длина струи, м		9,5		9,5	
электро кабели					
внешний силовой		4x1,5+1x1,5		4x1,5+1x1,5	
соед. силовой		4x1,5+1x1,5		4x1,5+1x1,5	
соед. датчиков		3x0,75		3x0,75	
Таблица подбора					
Темп. в камере	Темп. внешняя	Q	V	Q	V
+10°C	20°C	4 920	58,1	5 459	67,1
	25°C	4 614	53,3	5 140	61,9
	30°C	4 309	49,1	4 821	56,5
	35°C	4 005	45,0	4 504	51,8
	40°C	3 702	40,9	4 186	47,4
	45°C	3 402	36,8	3 867	43,1
+5°C	20°C	4 342	49,6	4 811	56,4
	25°C	4 068	45,8	4 522	52,1
	30°C	3 796	42,2	4 232	48,1
	35°C	3 526	38,5	3 942	44,1
	40°C	3 259	34,8	3 651	40,2
	45°C	2 993	31,1	3 358	36,2
0°C	20°C	3 808	42,3	4 236	48,1
	25°C	3 557	38,9	3 981	44,7
	30°C	3 307	35,5	3 726	41,2
	35°C	3 060	32,1	3 469	37,7
	40°C	2 816	28,7	3 212	34,2
	45°C	2 573	25,4	2 955	30,6
-5°C	20°C	3 267	34,9	3 648	40,2
	25°C	3 040	31,8	3 418	37,0
	30°C	2 816	28,7	3 186	33,8
	35°C	2 594	25,7	2 955	30,6
	40°C	2 373	22,7	2 722	27,4
	45°C	2 156	19,3	2 490	24,2

V - объём камеры с толщиной панелей 80 мм, м^3: Q - холодопроизводительность, Вт
Плотность загрузки продукции 250 кг/м^3.
Температура загружаемого продукта не выше +25 С, суточный оборот - 10%

Корпус 3	-20°C...-15°C	SB 328 SF			SB 331 SF		
масса нетто/брутто, кг		105 / 204			117 / 216		
напряжение в электросети, В/Гц		380/50			380/50		
макс.энергопотр. кВт		2,5			3,2		
хладагент R404A, кг		1,45			1,3		
конденсатор							
шаг ребер, мм		3,2			3,2		
поверхность, м^2		19,5			19,5		
кол-во вентиляторов		1			1		
мощность, Вт		102W			102W		
диаметр, мм		315			315		
производит., м^3/ч		2440			2440		
воздухоохладитель							
тип оттайки		электрическая			электрическая		
шаг ребер, мм		3,6			3,6		
поверхность, м^2		17,8			17,8		
вентиляторы		1			1		
мощность, Вт		102W			102W		
диаметр, мм		315			315		
производит., м^3/ч		2440			2440		
длина струи, м		9,5			9,5		
электро кабели							
внешний силовой		4x1,5+1x1,5			4x1,5+1x1,5		
соед.силовой		4x1,5+1x1,5			4x1,5+1x1,5		
соед.датчиков		3x0,75			3x0,75		
Таблица подбора							
Темп. в камере	Темп. внешняя	Q	V		Q	V	
			100 мм	80 мм		100 мм	80 мм
-15°C	25°C	3 391	33,0	31,0	3 829	38,0	36,0
	30°C	3 194	31,0	29,0	3 563	35,0	33,0
	35°C	2 997	29,0	27,0	3 278	32,0	30,0
	40°C	2 798	27,0	25,0	2 972	29,0	27,0
	45°C	2 594	24,0	22,0	2 639	24,0	22,0
-20°C	25°C	2 829	27,0	25,0	3 316	32,0	30,0
	30°C	2 679	25,0	23,0	3 084	30,0	28,0
	35°C	2 518	23,0	21,0	2 836	27,0	25,0
	40°C	2 346	21,0	20,0	2 568	23,7	22,7
	45°C	2 166	19,0	18,0	2 279	20,3	19,3

V - объём камеры с толщиной панелей 80 и 100 мм, м^3: Q - холодопроизводительность, Вт
Плотность загрузки продукции 250 кг/м^3.
Температура загружаемого продукта не выше -5 С, суточный оборот - 10%

ХОЛОДИЛЬНЫЕ МАШИНЫ POLAIR Standard. R404A

Standard

Корпус 1 -20°C...-15°C	MB 108 SF SB 108 SF	MB 109 SF SB 109 SF
масса нетто/брутто, кг	61 / 88	63 / 90
напряжение в электросети, В/Гц	220/50	220/50
макс.энергопотр. кВт	1	1,2
хладагент R404A, кг	0,75	0,5
конденсатор		
шаг ребер, мм	3,2	3,2
поверхность, м^2	6,25	6,25
кол-во вентиляторов	1	1
мощность, Вт	18W/1300об	18W/1300об
диаметр, мм	254	254
производит., м^3/ч	600	600
воздухоохладитель		
тип оттайки	электрическая	электрическая
шаг ребер, мм	3,6	3,6
поверхность, м^2	4,63	4,63
вентиляторы	1	1
мощность, Вт	18W/2600об	18W/2600об
диаметр, мм	200	200
производит., м^3/ч	600	600
длина струи, м	4	4
электро кабели		
внешний силовой	2x1.5+1x1.5	2x1.5+1x1.5
соед.силовой (для сплит-систем)	4x1,5+1x1,5	4x1,5+1x1,5
освещение камеры (для моноблоков)	2x0,75	2x0,75
соед.датчиков	3x0,75	3x0,75

Таблица подбора

Темп. в камере	Темп. внешняя	Q	V		Q	V	
			100 мм	80 мм		100 мм	80 мм
-15°C	20°C	951	6,5	5,2	1089	8,7	7,0
	25°C	929	6,2	5,0	1041	7,5	6,0
	30°C	870	5,7	4,6	979	6,8	5,4
	35°C	809	5,0	4,0	913	6,2	5,0
	40°C	744	4,2	3,4	847	5,4	4,3
	45°C	674	3,8	3,0	768	4,5	3,6
-20°C	20°C	807	4,9	3,9	935	6,1	4,9
	25°C	797	4,7	3,8	902	5,9	4,7
	30°C	744	4,2	3,4	845	5,3	4,2
	35°C	688	3,6	2,9	785	4,6	3,7
	40°C	630	3,0	2,4	723	4,0	3,2
	45°C	569	2,5	2,0	659	3,2	2,6

Корпус 2 -20°C...-15°C	MB 211 SF SB 211 SF	MB 214 SF SB 214 SF	MB 216 SF SB 216 SF
масса нетто/брутто, кг	77 / 135	86 / 144	88 / 146
напряжение в электросети, В/Гц	220/50	380/50	380/50
макс.энергопотр. кВт	1,3	2,11	2
хладагент R404A, кг	0,75	0,9	0,9
конденсатор			
шаг ребер, мм	3,2	3,2	3,2
поверхность, м^2	11,4	11,4	11,4
кол-во вентиляторов	2	2	2
мощность, Вт	18W/1300об	18W/1300об	18W/1300об
диаметр, мм	254	254	254
производит., м^3/ч	1200	1200	1200
воздухоохладитель			
тип оттайки	электрическая	электрическая	электрическая
шаг ребер, мм	3,6	3,6	3,6
поверхность, м^2	8,93	8,93	8,93
вентиляторы	2	2	2
мощность, Вт	18W/2600об	18W/2600об	18W/2600об
диаметр, мм	200	200	200
производит., м^3/ч	1200	1200	1200
длина струи, м	4	4	4
электро кабели			
внешний силовой	2x1.5+1x1.5	4x1.5+1x1.5	4x1.5+1x1.5
соед.силовой (для сплит-систем)	4x1,5+1x1,5	4x1,5+1x1,5	4x1,5+1x1,5
освещение камеры (для моноблоков)	2x0,75	2x0,75	2x0,75
соед.датчиков	3x0,75	3x0,75	3x0,75

Таблица подбора

Темп. в камере	Темп. внешняя	Q	V		Q	V		Q	V	
			100 мм	80 мм		100 мм	80 мм		100 мм	80 мм
-15°C	20°C	1470	13,4	10,7	1754	17	13,6	2009	21	16,8
	25°C	1427	12,7	10,2	1692	16,2	13,0	1896	19,0	15,2
	30°C	1344	11,5	9,2	1587	14,7	11,8	1776	17,8	14,2
	35°C	1258	10,6	8,5	1477	13,5	10,8	1649	15,8	12,6
	40°C	1163	9,2	7,4	1364	11,8	9,4	1513	14,0	11,2
	45°C	1071	8,6	6,9	1247	10,5	8,4	1369	11,9	9,5
-20°C	20°C	1263	10,4	8,3	1485	13	10,4	1709	17,0	13,6
	25°C	1214	9,8	7,8	1465	12,5	10,0	1644	16,0	12,8
	30°C	1154	9,0	7,2	1366	11,8	9,4	1531	14,2	11,4
	35°C	1076	8,1	6,5	1263	10,4	8,3	1412	12,2	9,8
	40°C	994	7,0	5,6	1158	9,0	7,2	1294	11,0	8,8
	45°C	909	5,9	4,7	1045	7,5	6,0	1156	9,0	7,2

V - объём камеры с толщиной панелей 80 и 100 мм, м^3: Q - холодопроизводительность, Вт

Плотность загрузки продукции 250 кг/м^3.
Температура загружаемого продукта не выше -5 С, суточный оборот - 10%

ХОЛОДИЛЬНЫЕ МАШИНЫ POLAIR Standard. R404A

Корпус 1	-10°C...+10°C	SM 109 P		SM 111 P		SM 113 P		SM 115 P	
масса нетто/брутто, кг		57/84		57/84		61/88		61/88	
напряжение в электросети, В/Гц		220/50		220/50		220/50		220/50	
макс.энергопотр. кВт		0,6		0,75		0,84		0,95	
хладагент R 404A, кг		0,56		0,57		0,575		0,575	
конденсатор									
шаг ребер, мм		3,2		3,2		3,2		3,2	
поверхность, м^2		6,25		6,25		6,25		6,25	
кол-во вентиляторов		1		1		1		1	
мощность, Вт		18W/1300об.		18W/1300об.		18W/1300об		18W/1300об.	
диаметр, мм		254		254		254		254	
производит., м^3/ч		600		600		600		600	
воздухоохладитель									
тип оттайки		электрическая		электрическая		электрическая		электрическая	
шаг ребер, мм		3,6		3,6		3,6		3,6	
поверхность, м^2		4,63		4,63		4,63		4,63	
вентиляторы		1		1		1		1	
мощность, Вт		18w/2600об.		18w/2600об.		18w/2600об.		18w/2600об.	
диаметр, мм		200		200		200		200	
производит., м^3/ч		600		600		600		600	
длина струи, м		4		4		4		4	
электро кабели									
внешний силовой		2x1.5+1x1.5		2x1.5+1x1.5		2x1.5+1x1.5		2x1.5+1x1.5	
освещение камеры		2x0.75		2x0.75		2x0.75		2x0.75	
дистанц.клавиатура		2x0,75		2x0,75		2x0,75		2x0,75	
соед.силовой		4x1,5+1x1,5		4x1,5+1x1,5		4x1,5+1x1,5		4x1,5+1x1,5	
соед.датчиков		3x0,75		3x0,75		3x0,75		3x0,75	
Таблица подбора									
Темп. в камере	Темп. внешняя	Q	V	Q	V	Q	V	Q	V
+10°C	20°C	1447	13,5	1639	15,7	1963	19,3	2172	21,6
	25°C	1362	12,6	1543	14,6	1848	18,0	2049	20,2
	30°C	1274	11,6	1442	13,5	1726	16,6	1915	18,7
	35°C	1181	10,6	1336	12,3	1598	15,2	1768	17,1
	40°C	1085	9,5	1225	11,1	1463	13,7		
	45°C	984	8,4	1108	9,8				
+5°C	20°C	1242	11,2	1417	13,2	1704	16,4	1883	18,4
	25°C	1170	10,4	1336	12,3	1606	15,3	1781	17,2
	30°C	1095	9,6	1251	11,3	1504	14,2	1670	16,0
	35°C	1017	8,7	1162	10,4	1396	13,0	1549	14,7
	40°C	935	7,8	1068	9,3	1282	11,7	1417	13,2
	45°C	850	6,9	969	8,2				
0°C	20°C	1057	9,2	1216	11,0	1474	13,8	1627	15,5
	25°C	996	8,5	1148	10,2	1390	12,9	1542	14,6
	30°C	933	7,8	1076	9,4	1303	11,9	1449	13,5
	35°C	867	7,1	1000	8,6	1211	10,9	1348	12,4
	40°C	797	6,3	920	7,7	1115	9,8	1238	11,2
	45°C	725	5,5	836	6,7	1013	8,7		
-5°C	20°C	890	7,3	1037	9,0	1270	11,6	1404	13,0
	25°C	844	6,8	978	8,3	1197	10,7	1331	12,2
	30°C	789	6,2	917	7,6	1121	9,9	1252	11,4
	35°C	733	5,6	852	6,9	1042	9,0	1166	10,4
	40°C	673	4,9	784	6,2	960	8,1	1073	9,4
	45°C	611	4,2	712	5,4	873	7,1	972	8,2
-10°C	20°C	751	5,8	880	7,2	1089	9,5	1210	10,9
	25°C	713	5,4	829	6,7	1024	8,8	1147	10,2
	30°C	666	4,8	776	6,1	957	8,1	1078	9,4
	35°C	617	4,3	721	5,5	888	7,3	1005	8,6
	40°C	566	3,7	662	4,8	817	6,5	930	7,8
	45°C			601	4,1	742	5,7		

V - объём камеры с толщиной панелей 80 мм, м^3: Q - холодопроизводительность, Вт

Корпус 2	-10°C...+10°C	SM 218 P		SM 222 P		SM 226 P	
масса нетто/брутто, кг		75/133		75/133		75/133	
напряжение в электросети, В/Гц		220/50		380/50		380/50	
макс.энергопотр. кВт		1,15		1,65		1,65	
хладагент R404A, кг		0,85		0,95		0,89	
конденсатор							
шаг ребер, мм		3,2		3,2		3,2	
поверхность, м^2		11,4		11,4		11,4	
кол-во вентиляторов		2		2		2	
мощность, Вт		18W/1300об		18W/1300об		18W/1300об	
диаметр, мм		254		254		254	
производит., м^3/ч		1200		1200		1200	
воздухоохладитель							
тип оттайки		электрическая		электрическая		электрическая	
шаг ребер, мм		3,6		3,6		3,6	
поверхность, м^2		8,93		8,93		8,93	
вентиляторы		2		2		2	
мощность, Вт		18W/2600об		18W/2600об		18W/2600об	
диаметр, мм		200		200		200	
производит., м^3/ч		1200		1200		1200	
длина струи, м		4		4		4	
электро кабели							
внешний силовой		2x1.5+1x1.5		4x1.5+1x1.5		4x1.5+1x1.5	
освещение камеры		2x0.75		2x0.75		2x0.75	
дистанц.клавиатура		2x0,75		2x0,75		2x0,75	
соед.силовой		4x1,5+1x1,5		4x1,5+1x1,5		4x1,5+1x1,5	
соед.датчиков		3x0,75		3x0,75		3x0,75	
Таблица подбора							
Темп. в камере	Темп. внешняя	Q	V	Q	V	Q	V
+10°C	20°C	2951	30,2	3638	37,9	4238	44,5
	25°C	2776	28,3	3430	35,6	4013	42,0
	30°C	2593	26,3	3209	33,1	3769	39,3
	35°C	2401	24,1	2973	30,5	3505	36,4
	40°C	2200	21,9	2722	27,7	3219	33,2
	45°C	1989	19,5				
+5°C	20°C	2555	25,8	3149	32,4	3684	38,4
	25°C	2406	24,2	2974	30,5	3498	36,3
	30°C	2250	22,4	2786	28,4	3296	34,1
	35°C	2087	20,6	2586	26,2	3075	31,6
	40°C	1915	18,7	2373	23,8	2834	28,9
	45°C	1735	16,7	2150	21,3		
0°C	20°C	2198	21,9	2709	27,5	3170	32,7
	25°C	2070	20,4	2560	25,9	3016	31,0
	30°C	1937	19,0	2401	24,1	2847	29,1
	35°C	1797	17,4	2231	22,2	2663	27,0
	40°C	1650	15,8	2050	20,2	2462	24,8
	45°C	1496	14,1	1856	18,1	2243	22,4
-5°C	20°C	1880	18,3	2323	23,3	2706	27,5
	25°C	1771	17,1	2196	21,8	2577	26,1
	30°C	1656	15,8	2060	20,3	2437	24,5
	35°C	1536	14,5	1915	18,7	2283	22,8
	40°C	1411	13,1	1760	17,0	2120	21,0
	45°C	1278	11,6				
-10°C	20°C	1603	15,3	1971	19,3	2293	22,9
	25°C	1507	14,2	1881	18,3	2185	21,7
	30°C	1409	13,1	1764	17,0	2067	20,4
	35°C	1305	11,9	1640	15,7		
	40°C	1197	10,7				
	45°C	1083	9,5				

Плотность загрузки продукции 250 кг/м^3.
Температура загружаемого продукта не выше +25 С, суточный оборот - 10%

СПЛИТ-СИСТЕМЫ POLAIR Professionale. R404A

Корпус 1	-25°C...-15°C	SB 108 P			SB 109 P		
масса нетто/брутто, кг		61/88			63/90		
напряжение в электросети, В/Гц		220/50			220/50		
макс.энергопотр. кВт		1			1,2		
хладагент R404A, кг		0,53			0,63		
конденсатор							
шаг ребер, мм		3,2			3,2		
поверхность, м²		6,25			6,25		
кол-во вентиляторов		1			1		
мощность, Вт		18W/1300об			18W/1300об		
диаметр, мм		254			254		
производит., м³/ч		600			600		
воздухоохладитель							
тип оттайки		электрическая			электрическая		
шаг ребер, мм		3,6			3,6		
поверхность, м²		4,63			4,63		
вентиляторы		1			1		
мощность, Вт		18W/2600об			18W/2600об		
диаметр, мм		200			200		
производит., м³/ч		600			600		
длина струи, м		4			4		
электро кабели							
внешний силовой		2x1.5+1x1.5			2x1.5+1x1.5		
освещение камеры		2x0.75			2x0.75		
дистанц.клавиатура		2x0,75			2x0,75		
соед.силовой		4x1,5+1x1,5			4x1,5+1x1,5		
соед.датчиков		3x0,75			3x0,75		
Таблица подбора							
Темп. в камере	Темп. внешняя	Q	V		Q	V	
			100 мм	80 мм		100 мм	80 мм
-15°C	20°C	1147	8,4	7,4	1233	9,3	8,3
	25°C	1090	7,8	6,8	1182	8,8	7,8
	30°C	1027	7,1	6,2	1122	8,1	7,2
	35°C	959	6,4	5,5	1052	7,4	6,4
	40°C	885	5,6	4,7	972	6,5	5,6
	45°C	805	4,8	3,8			
-20°C	20°C	965	6,5	5,5	1037	7,2	6,3
	25°C	917	6,0	5,0	995	6,8	5,8
	30°C	864	5,4	4,5	945	6,3	5,3
	35°C	806	4,8	3,9	887	5,7	4,7
	40°C	743	4,1	3,2	821	5,0	4,0
	45°C	677	3,4	2,5			
-25°C	20°C	788	4,6	3,7	846	5,2	4,3
	25°C	748	4,2	3,2	812	4,9	3,9
	30°C	703	3,7	2,8	771	4,4	3,5
	35°C	655	3,2	2,3	709	3,8	2,8
	40°C	604	2,7	1,7			

V - объём камеры с толщиной панелей 80 и 100 мм, м³: Q - холодопроизводительность, Вт

Корпус 2	-25°C...-15°C	SB 211 P			SB 214 P			SB 216 P		
масса нетто/брутто, кг		77/135			86/144			88/146		
напряжение в электросети, В/Гц		220/50			380/50			380/50		
макс.энергопотр. кВт		1,3			2			2,11		
хладагент R404A, кг		0,73			0,8			0,73		
конденсатор										
шаг ребер, мм		3,2			3,2			3,2		
поверхность, м²		11,4			11,4			11,4		
кол-во вентиляторов		2			2			2		
мощность, Вт		18W/1300об			18W/1300об			18W/1300об		
диаметр, мм		254			254			254		
производит., м³/ч		1200			1200			1200		
воздухоохладитель										
тип оттайки		электрическая			электрическая			электрическая		
шаг ребер, мм		3,6			3,6			3,6		
поверхность, м²		8,93			8,93			8,93		
вентиляторы		2			2			2		
мощность, Вт		18W/2600об			18W/2600об			18W/2600об		
диаметр, мм		200			200			200		
производит., м³/ч		1200			1200			1200		
длина струи, м		4			4			4		
электро кабели										
внешний силовой		2x1.5+1x1.5			4x1.5+1x1.5			4x1.5+1x1.5		
освещение камеры		2x0.75			2x0.75			2x0.75		
дистанц.клавиатура		2x0,75			2x0,75			2x0,75		
соед.силовой		4x1,5+1x1,5			4x1,5+1x1,5			4x1,5+1x1,5		
соед.датчиков		3x0,75			3x0,75			3x0,75		
Таблица подбора										
Темп. в камере	Темп. внешняя	Q	V		Q	V		Q	V	
			100 мм	80 мм		100 мм	80 мм		100 мм	80 мм
-15°C	20°C	1827	15,5	14,6	2213	19,6	18,7	2454	22,1	21,2
	25°C	1728	14,5	13,6	2092	18,3	17,4	2335	20,9	19,9
	30°C	1621	13,4	12,4	1962	17,0	16,0	2200	19,5	18,5
	35°C	1508	12,2	11,2	1823	15,5	14,6	2049	17,9	16,9
	40°C	1387	10,9	10,0	1678	14,0	13,0	1881	16,1	15,2
	45°C	1259	9,6	8,6	1525	12,4	11,4			
-20°C	20°C	1533	12,5	11,5	1866	16,0	15,0	2062	18,0	17,1
	25°C	1448	11,6	10,6	1757	14,8	13,9	1955	16,9	15,9
	30°C	1357	10,6	9,7	1641	13,6	12,6	1835	15,6	14,7
	35°C	1261	9,6	8,6	1519	12,3	11,4	1701	14,2	13,3
	40°C	1158	8,5	7,6	1390	10,9	10,0	1553	12,7	11,7
	45°C	1049	7,4	6,4	1255	9,5	8,6	1392	11,0	10,0
-25°C	20°C	1230	9,3	8,3	1527	12,4	11,4	1680	14,0	13,1
	25°C	1181	8,7	7,8	1430	11,4	10,4	1585	13,0	12,1
	30°C	1104	7,9	7,0	1327	10,3	9,3	1479	11,9	10,9
	35°C	1023	7,1	6,1	1219	9,1	8,2	1362	10,7	9,7
	40°C	931	6,1	5,2	1106	8,0	7,0			
	45°C				970	6,5	5,6			

Плотность загрузки продукции 250 кг/м³.
Температура загружаемого продукта не выше -5 С, суточный оборот - 10%

СПЛИТ-СИСТЕМЫ POLAIR Professionale. R404A

ХОЛОДИЛЬНЫЕ КАМЕРЫ

ХОЛОДИЛЬНЫЕ КАМЕРЫ POLAIR

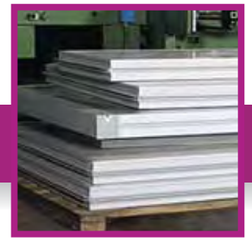

Холодильные камеры POLAIR – модульные сборно-разборные конструкции из **сэндвич-панелей** – предназначены для поддержания температуры, создаваемой внутри камер холодильными машинами. **Холодильные камеры** применяются в различных областях промышленности и коммерческой деятельности: для хранения пищевых продуктов, цветов, меховых изделий и заготовок и т.п.

Холодильные камеры POLAIR изготавливаются на современном оборудовании, по новейшим технологиям с применением комплектующих ведущих европейских производителей.

Преимущества холодильных камер POLAIR:

- Широкий ассортимент моделей:
  - из панелей толщиной 80 мм – линейка **POLAIR Standard**
  - из панелей толщиной 100 мм – линейка **POLAIR Professionale**
- Различные варианты исполнения:
  - панели с обшивками из горячеоцинкованной стали с полимерным покрытием (**POLAIR Standard и POLAIR Professionale**)
  - из нержавеющей стали AISI 304 – линейка **POLAIR Grande** (по индивидуальному заказу)
  - из горячеоцинкованной стали (по индивидуальному заказу)
- Соединение панелей «ШИП - ПАЗ» – гарантия герметичности, максимальной термоизоляции, простоты сборки и разборки
- Безукоризненная герметизация соединений, благодаря которой холодильные камеры POLAIR можно эксплуатировать на улице (желательно - под навесом)
- Легкость монтажа – занимает несколько часов (камера объемом 9 куб. м – 2-3 часа)
- Постоянное наличие на складах POLAIR наиболее востребованных моделей
- Возможность изготовить камеры практически любых размеров и конфигураций, с выступами, поворотами, перегородками, различными дверными блоками
- Программа «Конструктор камер» - для оперативного расчета камер индивидуальных размеров и конфигураций, определения цены и комплектации
- Минимальные сроки производства камер, в том числе – по индивидуальным заказам
- Наличие «расширительных поясов», позволяющих увеличить размеры эксплуатируемых камер
- Различные виды дверей, которыми комплектуются камеры: распашные, откатные, контейнерные

POLAIR

ПРОГРАММА «КОНСТРУКТОР КАМЕР»

Позволит Вам быстро и удобно подобрать холодильную камеру необходимых размеров из типовых вариантов или рассчитать камеру индивидуальной конфигурации. Поможет определиться с комплектацией и рассчитать полную стоимость заказа.

Самые востребованные камеры – 7 наиболее популярных моделей – всегда в наличии на складах POLAIR!

КОМПЛЕКТАЦИЯ И МОНТАЖ ХОЛОДИЛЬНЫХ КАМЕР

Готовое изделие – холодильная камера комплектуется следующими деталями и материалами:

- комплект фурнитуры (ручка с замком + 2 ключа, ответная часть, комплект петель универсальных, комплект заглушек для двери, прокладка, крепеж);
- накладка пороговая;
- скобка крепления кабеля осветительного;
- коробка ответвительная;
- клеммник;
- герметик пластичный;
- герметик силиконовый;
- провод ПВС 2х0,75;
- уплотнитель изолоновый 7х5 мм (длина зависит от габаритных размеров камеры);
- метизы;
- комплект деталей для установки дверей (для откатных и контейнерных)

Холодильные камеры объемом больше 16 м^3 комплектуются уголками длиной 400 мм и метизами для соединения панелей стеновых с половыми и потолочными.

Холодильные камеры с перегородками комплектуются уголками, длинной 1200 мм и метизами (8 шт на 1 уголок) для крепления панелей перегородки к панелям камеры

Холодильные камеры без пола комплектуются набором швеллеров (длина 1200 мм) для установки стеновых панелей. Суммарная длина швеллеров равна периметру холодильной камеры.

Низкотемпературные камеры комплектуются клапаном, выравнивающим давление воздуха и ПЭНом обогрева двери (за дополнительную плату).

Камеры с контейнерными и откатными дверьми комплектуются приставным металлическим пандусом для закатывания тележек внутрь камеры

Монтаж холодильной камеры

Процесс монтажа состоит из 6 операций в следующей последовательности:
1 – сборка и укладка панелей пола
2 – установка первого угла камеры
3 – сборка стен и установка второго и следующих углов
4 – сборка потолочных панелей
5 – установка дверного блока
6 – камера готова!

Более подробное описание монтажа холодильной камеры можно найти в руководстве по эксплуатации.

КОНСТРУКЦИЯ И ТЕХНИЧЕСКИЕ ХАРАКТЕРИСТИКИ

Холодильные камеры POLAIR состоят из сэндвич-панелей (стеновых, потолочных и для пола), дверного блока и угловых стоек.

Сэндвич-панель представляет собой два листа стали (оцинкованной, покрытой эмалью или нержавеющей), установленные в профили из ударопрочного ПВХ и слой заливного пенополиуретана между ними.

Заливка сэндвич-панелей пенополиуретаном происходит под высоким давлением, исключает пустоты, мостики холода и обеспечивает 100% адгезию термоизолирующего материала к металлу.

Края сэндвич-панелей защищены профилями из ударопрочного, морозоустойчивого ПВХ-пластика. Конструкция профилей «шип-паз» (рис. 1) обеспечивает надежную термоизоляцию и легкость многократной сборки-разборки камер, в том числе, с увеличением размеров и изменением конфигурации.

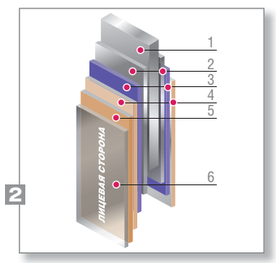

Многослойная защита металлических листов (см рис. 2) гарантирует долговечность панелей, практичность и устойчивость к агрессивным условиям внешней среды. После окраски металл покрывается полиэтиленовой плёнкой, которая удаляется после завершения монтажа камер. Для производства стеновых и потолочных панелей используется горячеоцинкованный стальной лист толщиной 0,5 мм с полимерным покрытием, для панелей пола – горячеоцинкованный стальной лист толщиной 1,2 мм. Можно заказать камеры, полностью или частично изготовленные из нержавеющей стали.

Параметры холодильных камер

Температура окружающей среды, °С	+ 30…-30
Удельная нагрузка на пол, кг/кв.м.	1 500
Плотность ППУ, кг/куб.м.	40…55
Коэффициент теплоотдачи, Вт/кв.м.*К	0,025
Вес панелей стеновых и потолочных, кг/кв.м.	
толщиной 80 мм/100 мм	11,8/12,8
Вес панелей половых, кг/кв.м.	
толщиной 80 мм/100 мм	17,8/18,8

Соответствие внутреннего объёма (м³) и внешних размеров камер POLAIR Standard при высоте h=2200 мм

5560															59,49
5260														53,06	55,18
4960													47	49,94	52,88
4660												41,31	44,06	46,82	49,57
4360											35,99	38,56	41,13	43,7	46,27
4060										31,03	33,46	35,8	38,19	40,58	42,96
3760									26,44	28,64	30,84	33,05	35,25	37,54	39,66
3460								22,22	24,24	26,25	28,27	30,29	32,31	34,33	36,35
3160							18,36	20,2	22,03	23,87	25,7	27,54	29,38	31,21	33,05
2860						14,87	16,52	18,18	19,83	21,46	23,13	24,79	26,44	28,09	29,74
2560					11,75	13,22	14,69	16,16	17,63	19,09	20,56	22,03	23,50	24,97	26,44
2260				9,0	10,28	11,57	12,85	14,14	15,42	16,71	17,99	19,28	20,56	21,85	23,13
1960			6,61	7,71	8,81	9,91	11,02	12,12	13,22	14,32	15,42	16,52	17,63	18,73	19,83
1660		4,59	5,51	6,43	7,34	8,26	9,18	10,1	11,02	11,93	12,85	13,77	14,69	15,61	16,52
1360	2,94	3,76	4,41	5,14	5,88	6,61	7,34	8,08	8,81	9,55	10,28	11,02	11,75	12,48	13,22
мм	1360	1660	1960	2260	2560	2860	3160	3460	3760	4060	4360	4660	4960	5260	5560

Соответствие внутреннего объёма (м³) и внешних размеров камер POLAIR Standard при высоте h=2460 мм

5560															67,07
5260														59,82	63,34
4960													52,99	56,30	59,62
4660												46,58	49,68	52,79	55,89
4360											40,57	43,47	41,13	49,27	52,16
4060										34,98	37,67	40,37	38,19	45,75	48,44
3760									29,81	32,29	34,78	37,26	35,25	42,23	44,71
3460								25,05	27,32	29,60	31,88	34,16	32,31	38,71	40,99
3160							20,70	22,77	24,84	26,91	28,98	31,05	29,38	35,19	37,26
2860						16,77	18,63	20,49	22,36	24,22	26,08	27,95	26,44	31,67	33,53
2560					13,25	14,90	16,56	18,22	19,87	21,53	23,18	24,84	23,50	28,15	29,81
2260				10,14	11,59	13,04	14,49	15,94	17,39	18,84	20,29	21,74	20,56	24,63	26,08
1960			7,45	8,69	9,94	11,18	12,42	13,66	14,90	16,15	17,39	18,63	17,63	21,11	22,36
1660		5,18	6,21	7,25	8,28	9,32	10,35	11,39	12,42	13,46	14,49	15,53	14,69	17,60	18,63
1360	3,31	4,14	4,97	5,80	6,62	7,45	8,28	9,11	9,94	10,76	11,59	12,42	11,75	14,08	14,90
мм	1360	1660	1960	2260	2560	2860	3160	3460	3760	4060	4360	4660	4960	5260	5560

Соответствие внутреннего объёма (м³) и внешних размеров камер POLAIR Standard при высоте h=2720 мм

5560															74,65
5260														66,59	70,5
4960													58,98	62,67	66,36
4660												51,84	55,3	58,75	62,21
4360											35,48	38,71	41,93	45,16	48,38
4060										38,94	41,93	44,93	47,92	50,92	53,91
3760									33,18	34,94	38,71	41,47	44,24	47,0	49,77
3460								27,88	30,41	32,95	35,48	38,02	40,55	43,08	45,62
3160							23,04	25,34	27,65	29,95	32,26	34,56	36,86	39,17	41,47
2860						18,66	20,74	22,81	24,88	26,96	29,03	31,1	33,18	35,25	37,32
2560					14,75	16,59	18,43	20,28	22,12	23,96	25,8	27,65	29,49	31,33	33,18
2260				11,29	12,9	14,52	16,13	17,74	19,35	20,97	22,58	24,19	25,80	27,42	29,03
1960			8,29	9,68	11,06	12,44	13,82	15,21	16,59	17,97	19,35	20,74	22,12	23,50	24,88
1660		5,76	6,91	8,06	9,22	10,37	11,52	12,67	13,82	14,98	16,13	17,28	18,43	19,58	20,74
1360	3,69	4,61	5,53	6,45	7,37	8,29	9,22	10,14	11,06	11,98	12,90	13,82	14,75	15,67	16,59
мм	1360	1660	1960	2260	2560	2860	3160	3460	3760	4060	4360	4660	4960	5260	5560

Холодильные камеры POLAIR Standard – широкий ассортимент моделей, собранных из панелей толщиной 80 мм.

Среди них:
- камеры из панелей типовых размеров (см. схему и таблицы).
- камеры индивидуальной конфигурации из типовых панелей (с перегородками, выступами и т.п.). Для расчета комплектации и стоимости таких моделей удобно использовать программу «Конструктор камер»*
- камеры из панелей, отличных по размерам от типовых (при максимальной высоте камеры 5 560 мм). «Конструктор камер»* рассчитает и такие варианты

Сроки изготовления всех камер минимальны. Самые популярные камеры **POLAIR Standard** (7 моделей) – всегда в наличии на складах POLAIR.

Приведенные схема и таблицы помогут Вам подобрать необходимую камеру с учетом параметров ширины и глубины в трех вариантах типовой высоты: 2200 мм, 2460 мм, 2720 мм.

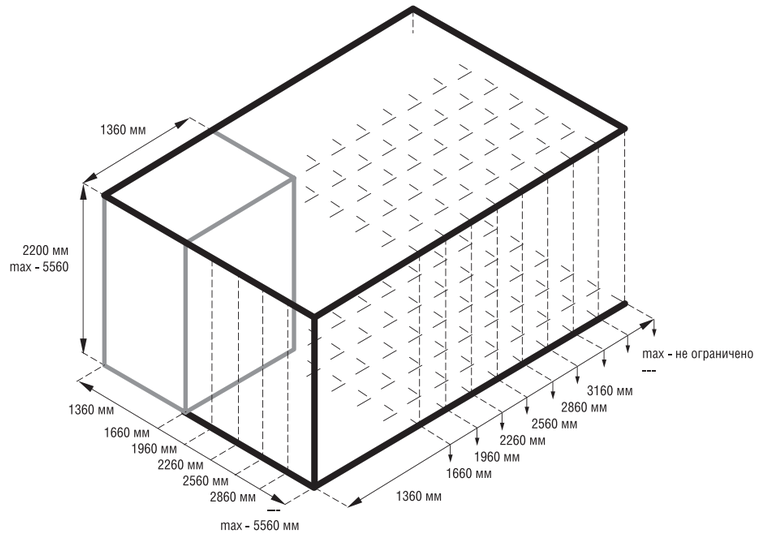

Программа «Конструктор камер» позволяет:
- оперативно и максимально полно учесть пожелания покупателя
- быстро произвести расчеты комплектации камеры
- определиться с ценой
- подготовить заказ

Дополнительное удобство холодильных камер POLAIR Standard – наличие, так называемых, **расширительных поясов** – наборов панелей, позволяющих увеличивать размеры уже эксплуатируемых камер. Расширительные пояса состоят из стеновых, потолочных панелей и панелей пола. Позволяют быстро и с минимальными затратами изменить размеры имеющейся камеры.

Пример применения расширительных поясов для КХН-6,61

исходная камера	с поясом 300 мм	с поясом 600 мм	с поясом 900 мм	с поясом 1200 мм
КХН-6,61	КХН-7,71	КХН-8,81	КХН-9,91	КХН-11,02
1960x1960	1960x2260	1960x2560	1960x2860	1960x3160

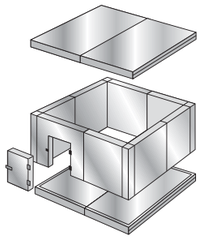

КХН-6,61

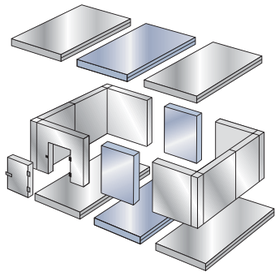

Пояс 1200 мм

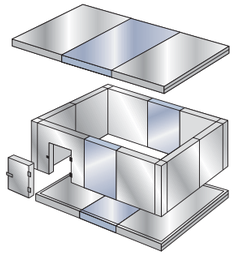

КХН-11,02

Расширительные пояса устанавливаются в середину камеры. Необходимо проследить, чтобы стыки панелей на потолке и полу не совпадали со стыками стеновых панелей.

Расширительные пояса – простое и экономичное решение проблемы увеличения объемов хранения.

Для дистрибьюторов POLAIR расширительные пояса удобны еще и тем, что позволяют увеличить ассортимент камер, имеющихся у них на складах.

При возникновении потребности изменения объемов холодильных камер просьба обращаться к продавцам продукции POLAIR, которые предложат Вам оптимальный вариант расширительного пояса.

Наиболее востребованные модели холодильных камер POLAIR Standard всегда в наличии на складах POLAIR:

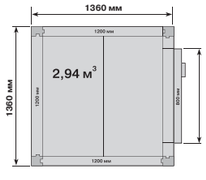

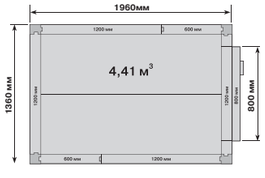

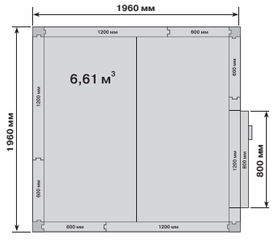

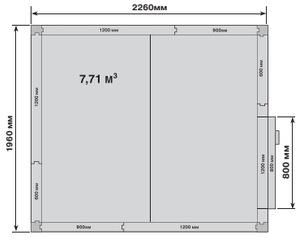

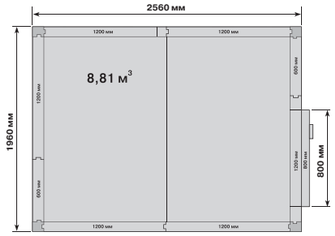

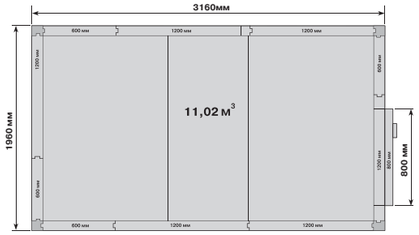

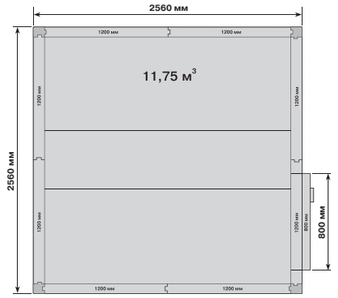

Модель камеры	Внутренний объем, м3	Габаритные размеры, мм
КХН-2,94	2,94	1360x1360x2200
КХН-4,41	4,41	1360x1960x2200
КХН–6,61	6,61	1960x1960x2200
КХН–8,81	8,81	1960x2560x2200
КХН-7,71	7,71	1960x2260x2200
КХН-11,02	11,02	1960x3160x2200
КХН-11,75	11,75	2560x2560x2200

Камеры комплектуются дверным блоком с распашной дверью и монтажным комплектом. Для низкотемпературных камер за дополнительную плату предлагаются опции – клапан выравнивания давления и комплект обогрева двери.

Professionale

ХОЛОДИЛЬНЫЕ КАМЕРЫ POLAIR Professionale ИЗ ПАНЕЛЕЙ ТОЛЩИНОЙ 100 мм

Соответствие внутреннего объёма (м³) и внешних размеров камер POLAIR Professionale при высоте h=2240 мм

5600															59,49
5300														53,06	55,18
5000													47	49,94	52,88
4700												41,31	44,06	46,82	49,57
4400											35,99	38,56	41,13	43,7	46,27
4100										31,03	33,46	35,8	38,19	40,58	42,96
3800									26,44	28,64	30,84	33,05	35,25	37,54	39,66
3500								22,22	24,24	26,25	28,27	30,29	32,31	34,33	36,35
3200							18,36	20,2	22,03	23,87	25,7	27,54	29,38	31,21	33,05
2900						14,87	16,52	18,18	19,83	21,46	23,13	24,79	26,44	28,09	29,74
2600					11,75	13,22	14,69	16,16	17,63	19,09	20,56	22,03	23,50	24,97	26,44
2300				9,0	10,28	11,57	12,85	14,14	15,42	16,71	17,99	19,28	20,56	21,85	23,13
2000			6,61	7,71	8,81	9,91	11,02	12,12	13,22	14,32	15,42	16,52	17,63	18,73	19,83
1700		4,59	5,51	6,43	7,34	8,26	9,18	10,1	11,02	11,93	12,85	13,77	14,69	15,61	16,52
1400	2,94	3,67	4,41	5,14	5,88	6,61	7,34	8,08	8,81	9,55	10,28	11,02	11,75	12,48	13,22
мм	1400	1700	2000	2300	2600	2900	3200	3500	3800	4100	4400	4700	5000	5300	5600

Соответствие внутреннего объёма (м³) и внешних размеров камер POLAIR Professionale при высоте h=2500 мм

5600															67,07
5300														59,82	63,34
5000													52,99	56,30	59,62
4700												46,58	49,68	52,79	55,89
4400											40,57	43,47	41,13	49,27	52,16
4100										34,98	37,67	40,37	38,19	45,75	48,44
3800									29,81	32,29	34,78	37,26	35,25	42,23	44,71
3500								25,05	27,32	29,60	31,88	34,16	32,31	38,71	40,99
3200							20,70	22,77	24,84	26,91	28,98	31,05	29,38	35,19	37,26
2900						16,77	18,63	20,49	22,36	24,22	26,08	27,95	26,44	31,67	33,53
2600					13,25	14,90	16,56	18,22	19,87	21,53	23,18	24,84	23,50	28,15	29,81
2300				10,14	11,59	13,04	14,49	15,94	17,39	18,84	20,29	21,74	20,56	24,63	26,08
2000			7,45	8,69	9,94	11,18	12,42	13,66	14,90	16,15	17,39	18,63	17,63	21,11	22,36
1700		5,18	6,21	7,25	8,28	9,32	10,35	11,39	12,42	13,46	14,49	15,53	14,69	17,60	18,63
1400	3,31	4,14	4,97	5,80	6,62	7,45	8,28	9,11	9,94	10,76	11,59	12,42	11,75	14,08	14,90
мм	1400	1700	2000	2300	2600	2900	3200	3500	3800	4100	4400	4700	5000	5300	5600

Соответствие внутреннего объёма (м³) и внешних размеров камер POLAIR Professionale при высоте h=2760 мм

5600															74,65
5300														66,59	70,5
5000													58,98	62,67	66,36
4700												51,84	55,3	58,75	62,21
4400											35,48	38,71	41,93	45,16	48,38
4100										38,94	41,93	44,93	47,92	50,92	53,91
3800									33,18	34,94	38,71	41,47	44,24	47,0	49,77
3500								27,88	30,41	32,95	35,48	38,02	40,55	43,08	45,62
3200							23,04	25,34	27,65	29,95	32,26	34,56	36,86	39,17	41,47
2900						18,66	20,74	22,81	24,88	26,96	29,03	31,1	33,18	35,25	37,32
2600					14,75	16,59	18,43	20,28	22,12	23,96	25,8	27,65	29,49	31,33	33,18
2300				11,29	12,9	14,52	16,13	17,74	19,35	20,97	22,58	24,19	25,80	27,42	29,03
2000			8,29	9,68	11,06	12,44	13,82	15,21	16,59	17,97	19,35	20,74	22,12	23,50	24,88
1700		5,76	6,91	8,06	9,22	10,37	11,52	12,67	13,82	14,98	16,13	17,28	18,43	19,58	20,74
1400	3,69	4,61	5,53	6,45	7,37	8,29	9,22	10,14	11,06	11,98	12,90	13,82	14,75	15,67	16,59
мм	1400	1700	2000	2300	2600	2900	3200	3500	3800	4100	4400	4700	5000	5300	5600

Холодильные камеры POLAIR Professionale комплектуются из панелей толщиной 100 мм. Гарантируют надежную термоизоляцию даже при использовании в жестких климатических условиях и при серьезной разнице температур снаружи и внутри камеры.

Холодильные камеры **POLAIR Professionale** изготавливаются на заказ со сроком поставки в несколько рабочих дней (в зависимости от комплектации камеры).

Холодильные камеры **POLAIR Professionale**:
- камеры из панелей типовых размеров (см. схему и таблицы)
- камеры индивидуальной конфигурации из типовых панелей (с перегородками, выступами и т.п.). Для расчета комплектации и стоимости таких моделей удобно использовать программу «Конструктор камер»*
- камеры из панелей, отличных по размерам от типовых (при максимальной высоте камеры 5 600 мм). «Конструктор камер»* рассчитает и такие варианты

Приведенные схема и таблицы помогут Вам подобрать камеру из панелей толщиной 100 мм с учетом параметров ширины и глубины в трех вариантах типовой высоты: 2240 мм, 2500 мм, 2760 мм.

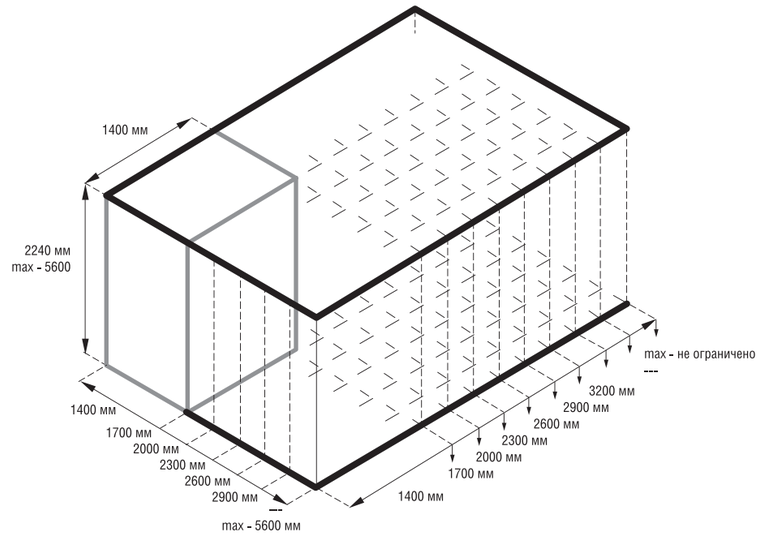

*** Программа «Конструктор камер» позволяет:**
- оперативно и максимально полно учесть пожелания покупателя
- быстро произвести расчеты комплектации камеры
- определиться с ценой
- подготовить заказ

Холодильные камеры POLAIR комплектуются дверьми различных видов

Панели дверного проема изготавливаются толщиной, соответствующей толщине стеновых панелей камеры – 80 или 100 мм.

Двери, как и панели камер, имеют трёхслойную сэндвич-конструкцию, окантованы ударопрочным ПВХ-профилем и оснащены фурнитурой. Толщина дверей 80 мм.

Все необходимые для установки дверей детали входят в комплект поставки.

В камерах с предусмотренным световым проемом размером 1200х1850 мм возможна установка контейнерной или откатной двери.

		распашная	контейнерная	откатная
дверь	ширина, мм	954	1350	1437
	высота, мм	2000	2000	2000
световой проем	ширина, мм	800	1200	1200
	высота, мм	1850	1850	1850

В низкотемпературных камерах по периметру двери проложен ПЭН, препятствующий ее примерзанию (опция, приобретается отдельно).

Дверные блоки с дверьми можно приобрести отдельно от холодильных камер.

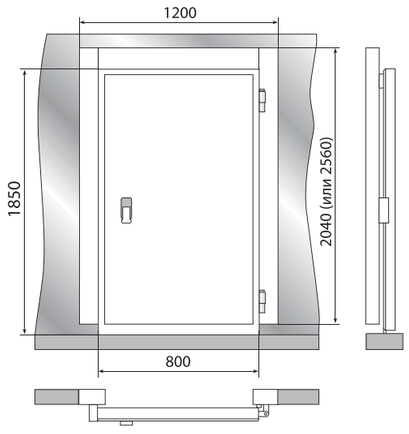

Дверной блок с распашной дверью

Применяется в средне- и низкотемпературных камерах любых объемов для прохода персонала и провоза небольших тележек.

Состоит из:
- панели дверного проема
- самой двери.

Дверь оснащена ручкой со встроенным замком, который запирается снаружи и имеет устройство аварийного открытия изнутри. Конструкция дверных петель обеспечивает автоматическое закрытие двери и позволяет устанавливать дверь как с левой, так и с правой стороны. Дверной проём комплектуется стальной пороговой накладкой.

Размер светового проёма: 800х1850 мм
Дверной блок изготавливается в трех вариантах по высоте: 2040 мм, 2300 и 2560 мм

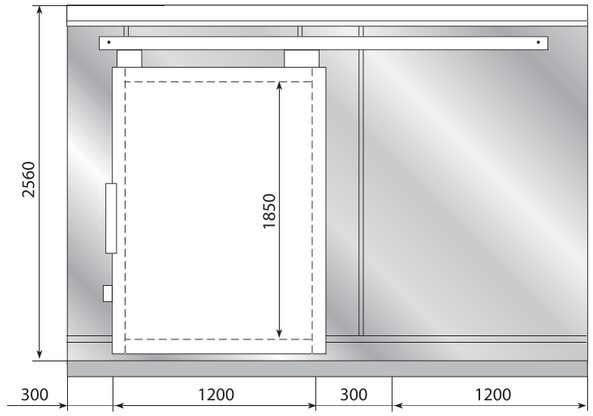

Размеры дверного блока определяются шириной боковых панелей: 300, 600, 900, 1200 мм.
Световой проём: 1200х1850 мм. Размер двери: 1437х2000 мм
Длина стены камеры, на которой устанавливается откатная дверь, должна быть не менее 3500 мм.

Дверной блок с откатной дверью

Используется для провоза тележек и проноса объемных грузов. Дверь компактна, и, «отъезжая» в сторону, не перекрывает проход. Применяется в камерах любых температурных режимов.

Состоит из:
- двух боковых панелей дверного проема с закладными элементами
- панели-арки (размер зависит от высоты камеры) для соединения боковых панелей
- системы профилей, роликов и кронштейнов для навески и перемещения двери
- непосредственно двери
- пандуса для закатывания тележек.

Дверь закрепляется на кронштейнах в верхней части блока и перемещается на роликах по направляющим (наверху и внизу). Откатная дверь производится в правом и левом исполнении.

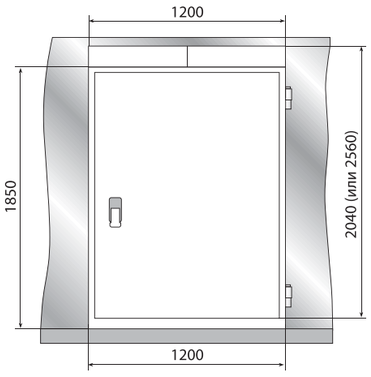

Размеры дверного блока определяются шириной боковых панелей:
300, 600, 900, 1200 мм.

Дверной блок контейнерный

Дверной блок с контейнерной дверью представляет собой дверной блок с распашной дверью большого размера – для провоза тележек и проноса крупногабаритных грузов. Используется в средне- и низкотемпературных камерах.

Состоит из:
- двух боковых панелей дверного проема с закладными элементами для навески двери
- панели-арки, размер которой зависит от высоты камеры
- самой двери
- пандуса для закатывания тележек.

Контейнерная дверь устанавливается на металлический каркас, состоящий из двух стоек и перекладины, закрепленных на боковых панелях и арке с внутренней стороны камеры.
Конструкция контейнерной двери аналогична распашной.

Минимально возможная длина стены камеры, на которой устанавливается блок с контейнерной дверью - 1960 мм.

Пример:
При ширине боковых панелей 600 мм размер дверного блока составит: 600 мм + 1200 мм + 600 мм = 2400 мм.

КАК ПРИОБРЕСТИ ПРОФЕССИОНАЛЬНОЕ ХОЛОДИЛЬНОЕ ОБОРУДОВАНИЕ POLAIR

ПАРТНЕРЫ

Партнер в вашем регионе:

Подробную информацию о поставщиках оборудования ТМ POLAIR в вашем регионе
Вы можете узнать на сайте www.polair.com в разделе «Где купить».

ОАО «ПОЛАИР»
123317, г. Москва, Пресненская наб., д. 10, БЦ «Москва-Сити», Башня С, 30 этаж
Тел/факс +7 (495) 937-64-07
www.polair.com

«Ареа Поларе» – официальное представительство в Украине
г. Киев, ул. В.Хвойки, д. 18/14, оф. 202,
Тел./факс +0 (044) 230-60-39